PROMAKSAN®

ATLAS PRO

Yükünüzü Hafifletir

Kaldırma ve Taşıma Ekipmanları

YUVARLAK CERASKALLAR



ATCY 053

Kapasite	0.5 Ton
Kaldırma Yüksekliği	3 m
Test Yükü	0.75 Ton
Zincir Donanım Sayısı	1
Yük Zinciri Ölçüsü	6 mm
Ağırlık	9 kg

ATCY 055

Kapasite	0.5 Ton
Kaldırma Yüksekliği	5 m
Test Yükü	0.75 Ton
Zincir Donanım Sayısı	1
Yük Zinciri Ölçüsü	6 mm
Ağırlık	12 kg



ATCY 23

Kapasite	2 Ton
Kaldırma Yüksekliği	3 m
Test Yükü	3 Ton
Zincir Donanım Sayısı	2
Yük Zinciri Ölçüsü	6 mm
Ağırlık	14 kg

ATCY 25

Kapasite	2 Ton
Kaldırma Yüksekliği	5 m
Test Yükü	3 Ton
Zincir Donanım Sayısı	2
Yük Zinciri Ölçüsü	6 mm
Ağırlık	18.3 kg



ATCY 013

Kapasite	1 Ton
Kaldırma Yüksekliği	3 m
Test Yükü	1.5 Ton
Zincir Donanım Sayısı	1
Yük Zinciri Ölçüsü	6 mm
Ağırlık	9.4 kg

ATCY 015

Kapasite	1 Ton
Kaldırma Yüksekliği	5 m
Test Yükü	1.5 Ton
Zincir Donanım Sayısı	1
Yük Zinciri Ölçüsü	6 mm
Ağırlık	12.2 kg



ATCY 33

Kapasite	3 Ton
Kaldırma Yüksekliği	3 m
Test Yükü	4.5 Ton
Zincir Donanım Sayısı	2
Yük Zinciri Ölçüsü	8 mm
Ağırlık	21.7 kg

ATCY 35

Kapasite	3 Ton
Kaldırma Yüksekliği	5 m
Test Yükü	4.5 Ton
Zincir Donanım Sayısı	2
Yük Zinciri Ölçüsü	8 mm
Ağırlık	29 kg

YENİ ÜRÜN



ATCY 53

Kapasite	5 Ton
Kaldırma Yüksekliği	3 m
Test Yükü	7.5 Ton
Zincir Donanım Sayısı	2
Yük Zinciri Ölçüsü	10 mm
Ağırlık	35 kg

ATCY 55

Kapasite	5 Ton
Kaldırma Yüksekliği	5 m
Test Yükü	7.5 Ton
Zincir Donanım Sayısı	2
Yük Zinciri Ölçüsü	10 mm
Ağırlık	45 kg



Kanca Emniyet Mandalı



Yüksek Mukavemetli Gövde



Galvanic Kaplı Yük Zinciri

ATCY serisi Yuvarlak Ceraskallar, uzun operatör zinciri ve mini tasarımı ile yüksek tavanlı kapalı alanlarda optimal kullanım avantajı sağlar. **Yüksek derece alaşımlı galvaniz kaplı** yük zinciri ile donatılmıştır.

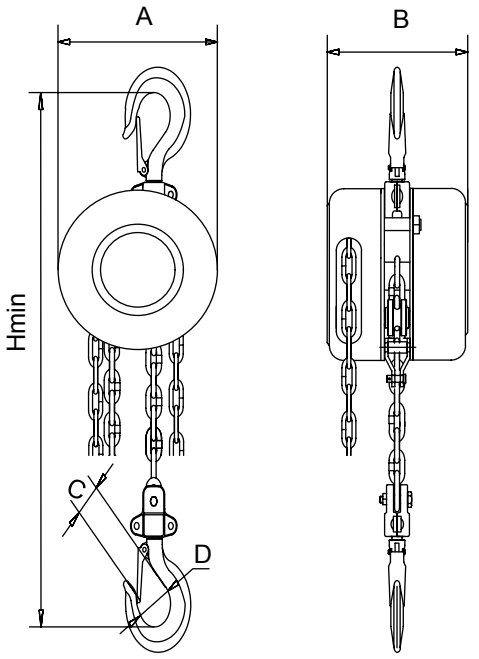

ATCY 053, ATCY 055, ATCY 013, ATCY 015, ATCY 23, ATCY 25, ATCY 33, ATCY 35, ATCY53, ATCY55

MODEL		ATCY 053	ATCY 055	ATCY 013	ATCY 015	ATCY 23	ATCY 25	ATCY 33	ATCY 35	ATCY 53	ATCY55
Ölçüler	A	142 mm	142 mm	142 mm	142 mm	142 mm	142 mm	178 mm	178 mm	210 mm	210 mm
	B	126 mm	126 mm	126 mm	126 mm	126 mm	126 mm	142 mm	142 mm	165 mm	165 mm
	C	24 mm	24 mm	28 mm	28 mm	36 mm	36 mm	39 mm	39 mm	41 mm	41 mm
	D	35 mm	35 mm	40 mm	40 mm	50 mm	50 mm	55 mm	55 mm	65 mm	65 mm
	Hmin	315 mm	315 mm	355 mm	355 mm	470 mm	470 mm	555 mm	555 mm	640 mm	640 mm

KÖŞELİ CERASKALLAR



ATCK 053

Kapasite	0.5 Ton
Kaldırma Yüksekliği	3 m
Test Yükü	0.75 Ton
Zincir Donanım Sayısı	1
Yük Zinciri Ölçüsü	6 mm
Ağırlık	10 kg

ATCK 055

Kapasite	0.5 Ton
Kaldırma Yüksekliği	5 m
Test Yükü	0.75 Ton
Zincir Donanım Sayısı	1
Yük Zinciri Ölçüsü	6 mm
Ağırlık	13 kg



ATCK 13

Kapasite	1 Ton
Kaldırma Yüksekliği	3 m
Test Yükü	1.5 Ton
Zincir Donanım Sayısı	1
Yük Zinciri Ölçüsü	6 mm
Ağırlık	12.5 kg

ATCK 15

Kapasite	1 Ton
Kaldırma Yüksekliği	5 m
Test Yükü	1.5 Ton
Zincir Donanım Sayısı	1
Yük Zinciri Ölçüsü	6 mm
Ağırlık	15 kg

YENİ ÜRÜN

ATCK 1-10

Kapasite	1 Ton
Kaldırma Yüksekliği	10 m
Test Yükü	1.5 Ton
Zincir Donanım Sayısı	1
Yük Zinciri Ölçüsü	6 mm
Ağırlık	23.7 kg



ATCK 53

Kapasite	5 Ton
Kaldırma Yüksekliği	3 m
Test Yükü	7.5 Ton
Zincir Donanım Sayısı	2
Yük Zinciri Ölçüsü	10 mm
Ağırlık	39.5 kg

ATCK 55

Kapasite	5 Ton
Kaldırma Yüksekliği	5 m
Test Yükü	7.5 Ton
Zincir Donanım Sayısı	2
Yük Zinciri Ölçüsü	10 mm
Ağırlık	49 kg

YENİ ÜRÜN

ATCK 5-10

Kapasite	5 Ton
Kaldırma Yüksekliği	10 m
Test Yükü	7.5 Ton
Zincir Donanım Sayısı	2
Yük Zinciri Ölçüsü	10 mm
Ağırlık	75.9kg



ATCK 23

Kapasite	2 Ton
Kaldırma Yüksekliği	3 m
Test Yükü	3 Ton
Zincir Donanım Sayısı	1
Yük Zinciri Ölçüsü	8 mm
Ağırlık	18 kg

ATCK 25

Kapasite	2 Ton
Kaldırma Yüksekliği	5 m
Test Yükü	3 Ton
Zincir Donanım Sayısı	1
Yük Zinciri Ölçüsü	8 mm
Ağırlık	22.5 kg

YENİ ÜRÜN

ATCK 2-10

Kapasite	2 Ton
Kaldırma Yüksekliği	10 m
Test Yükü	3 Ton
Zincir Donanım Sayısı	1
Yük Zinciri Ölçüsü	8 mm
Ağırlık	33.4 kg



ATCK 33

Kapasite	3 Ton
Kaldırma Yüksekliği	3 m
Test Yükü	4.5 Ton
Zincir Donanım Sayısı	2
Yük Zinciri Ölçüsü	8 mm
Ağırlık	24.5 kg

ATCK 35

Kapasite	3 Ton
Kaldırma Yüksekliği	5 m
Test Yükü	4.5 Ton
Zincir Donanım Sayısı	2
Yük Zinciri Ölçüsü	8 mm
Ağırlık	30 kg

YENİ ÜRÜN

ATCK 3-10

Kapasite	3 Ton
Kaldırma Yüksekliği	10 m
Test Yükü	4.5 Ton
Zincir Donanım Sayısı	2
Yük Zinciri Ölçüsü	8 mm
Ağırlık	49.7 kg



ATCK 105

Kapasite	10 Ton
Kaldırma Yüksekliği	5 m
Test Yükü	15 Ton
Zincir Donanım Sayısı	4
Yük Zinciri Ölçüsü	10 mm
Ağırlık	99 kg

YENİ ÜRÜN

ATCK 10-10

Kapasite	10 Ton
Kaldırma Yüksekliği	10 m
Test Yükü	15 Ton
Zincir Donanım Sayısı	4
Yük Zinciri Ölçüsü	10 mm
Ağırlık	146.7 kg



ATCK 205

Kapasite	20 Ton
Kaldırma Yüksekliği	5 m
Test Yükü	30 Ton
Zincir Donanım Sayısı	8
Yük Zinciri Ölçüsü	10 mm
Ağırlık	211 kg

ATCK 305

Kapasite	30 Ton
Kaldırma Yüksekliği	5 m
Test Yükü	45 Ton
Zincir Donanım Sayısı	12
Yük Zinciri Ölçüsü	10 mm
Ağırlık	284 kg

ATCK serisi Köşeli Ceraskallar, taşınabilirlik ve dayanıklılık için özel olarak tasarlanmıştır. **Profesyonel ve sağlam yapısı** uzun süre kullanım avantajı sunar. Özel işlem uygulanmış zincirleri ile **dayanım ve pas tutmama özelliği en üst seviyededir.**

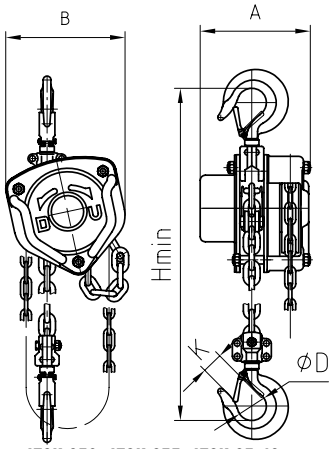

ATCK 053, ATCK 055, ATCK 05-10, ATCK 013, ATCK 015, ATCK 01-10, ATCK 23, ATCK 25, ATCK 2-10



Şafta Sabitlenmiş Fren Diski



Yüksek Mukavemetli Gövde



Döküm Emniyet Mandalı



Özel işlem Uygulanmış Siyah Zincir



Yüksek Kalite Dövme Çelik Kanca



Kolay Zincir Değişimini Sağlayan Kapak Tasarımı



Geniş Balata Çapı ile Güvenli Frenleme



Fren Sistemi Güvenlik Kapağı

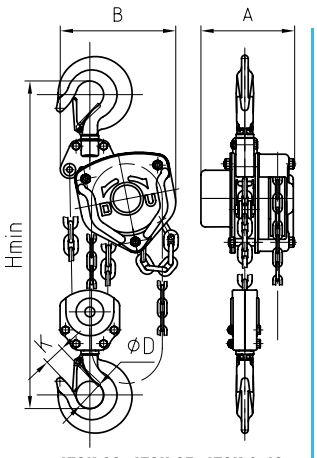

ATCK 33, ATCK 35, ATCK 3-10 ATCK 53, ATCK 55, ATCK 5-10

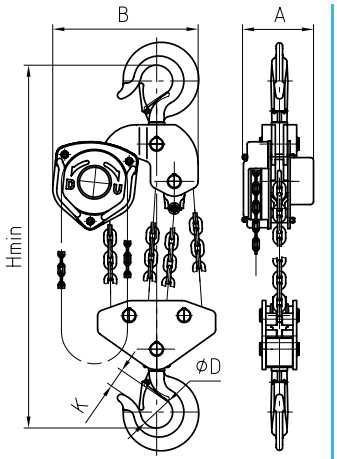

ATCK 105 ATCK 10-10

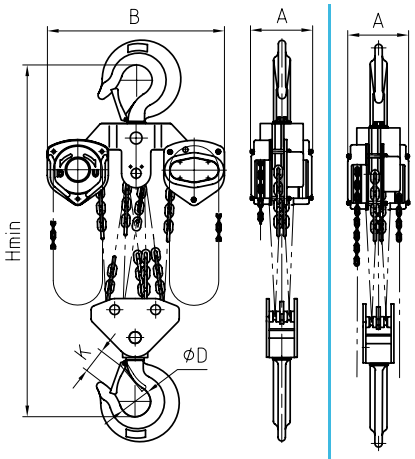

ATCK 205

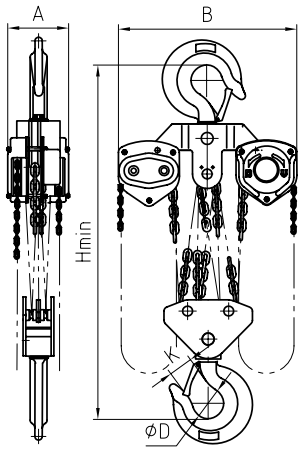

ATCK 305

MODEL		ATCK 053 ATCK 055 ATCK 05-10	ATCK 13 ATCK 13 ATCK 1-10	ATCK 23 ATCK 25 ATCK 2-10	ATCK 33 ATCK 35 ATCK 3-10	ATCK 53 ATCK 55 ATCK 5-10	ATCK 105 ATCK 10-10	ATCK 205	ATCK 305
Ölçüler	A	137.5 mm	146.5 mm	170 mm	170 mm	190.4 mm	190 mm	209 mm	312 mm
	B	137 mm	162 mm	194 mm	220 mm	288 mm	384 mm	625 mm	691 mm
	D	35 mm	35.5 mm	42.5 mm	50 mm	64 mm	85 mm	110 mm	110 mm
	K	28 mm	26 mm	32 mm	37 mm	46 mm	50 mm	81 mm	81 mm
	Hmin	270 mm	340 mm	414 mm	512 mm	636 mm	743 mm	890 mm	1380 mm

YÜK EMNİYETLİ CERASKALLAR



ATSOC 15

Kapasite	1 Ton
Kaldırma Yüksekliği	5 m
Test Yükü	1.5 Ton
Zincir Donanım Sayısı	1
Yük Zinciri Ölçüsü	6 mm
Ağırlık	13.5 kg

ATSOC 1-12

Kapasite	1 Ton
Kaldırma Yüksekliği	12 m
Test Yükü	1.5 Ton
Zincir Donanım Sayısı	1
Yük Zinciri Ölçüsü	6 mm
Ağırlık	25.5 kg



ATSOC 25

Kapasite	2 Ton
Kaldırma Yüksekliği	5 m
Test Yükü	3 Ton
Zincir Donanım Sayısı	1
Yük Zinciri Ölçüsü	8 mm
Ağırlık	20.5 kg

ATSOC 2-12

Kapasite	2 Ton
Kaldırma Yüksekliği	12 m
Test Yükü	3 Ton
Zincir Donanım Sayısı	1
Yük Zinciri Ölçüsü	8 mm
Ağırlık	38 kg



ATSOC 35

Kapasite	3 Ton
Kaldırma Yüksekliği	5 m
Test Yükü	4.5 Ton
Zincir Donanım Sayısı	2
Yük Zinciri Ölçüsü	7.1 mm
Ağırlık	30 kg

ATSOC 3-12

Kapasite	3 Ton
Kaldırma Yüksekliği	12 m
Test Yükü	4.5 Ton
Zincir Donanım Sayısı	2
Yük Zinciri Ölçüsü	7.1 mm
Ağırlık	52.5 kg



ATSOC 55

Kapasite	5 Ton
Kaldırma Yüksekliği	5 m
Test Yükü	7.5 Ton
Zincir Donanım Sayısı	2
Yük Zinciri Ölçüsü	9 mm
Ağırlık	42 kg

ATSOC 5-12

Kapasite	5 Ton
Kaldırma Yüksekliği	12 m
Test Yükü	7.5 Ton
Zincir Donanım Sayısı	2
Yük Zinciri Ölçüsü	9 mm
Ağırlık	74.5 kg



ATSOC 105

Kapasite	10 Ton
Kaldırma Yüksekliği	5 m
Test Yükü	15 Ton
Zincir Donanım Sayısı	4
Yük Zinciri Ölçüsü	9 mm
Ağırlık	80 kg

ATSOC 10-12

Kapasite	10 Ton
Kaldırma Yüksekliği	12 m
Test Yükü	15 Ton
Zincir Donanım Sayısı	4
Yük Zinciri Ölçüsü	9 mm
Ağırlık	152 kg



Şafta Sabitlenmiş Fren Diski



Kanca Emniyet Mandalı



Geniş Balata Çapı ile Güvenli Frenleme



Yüksek Mukavemetli Gövde



Özel işlem Uygulanmış Siyah Zincir



Kolay Zincir Değişimini Sağlayan Kapak Tasarımı



Aşırı Yük Güvenlik Sistemi



Fren Sistemi Güvenlik Kapağı

ATSOC serisi Yük Emniyetli Ceraskallar, emniyet için aşırı yük koruma sistemi ile donatılmıştır. Standart taşıma **kapasitesinin üstünde yükleme yapıldığında güvenlik sistemi devreye girer** ve emniyet için kaldırma sistemini devre dışı bırakır. Bu sayede iş kazalarının ve ekipman hasarının önlenmesine yardımcı olur.

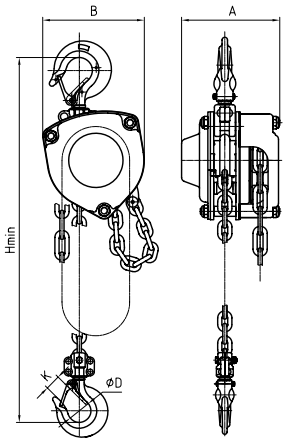

ATSOC 15, ATSOC 1-12
ATSOC 25, ATSOC 2-12

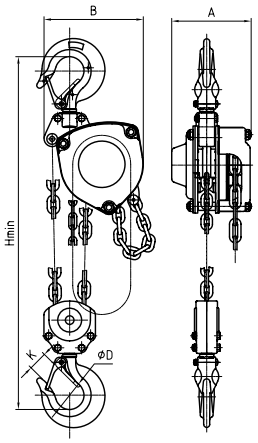

ATSOC 35, ATSOC 3-12
ATSOC 55, ATSOC 5-12

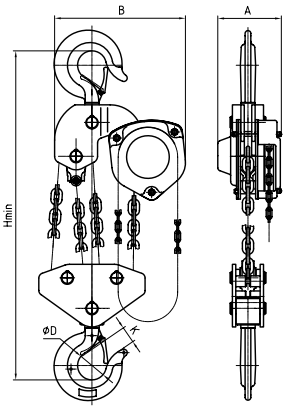

ATSOC 105, ATSOC 10-12

MODEL		ATSOC 15	ATSOC 1-12	ATSOC 25	ATSOC 2-12	ATSOC 35	ATSOC 3-12	ATSOC 55	ATSOC 5-12	ATSOC 105	ATSOC 10-12
Ölçüler	A	138.5 mm	138.5 mm	161 mm	161 mm	161 mm	161 mm	180 mm	180 mm	194 mm	194 mm
	B	148 mm	148 mm	175 mm	175 mm	232 mm	232 mm	258 mm	258 mm	384 mm	384 mm
	D	40 mm	40 mm	52 mm	52 mm	55 mm	55 mm	68 mm	68 mm	85 mm	85 mm
	K	26 mm	26 mm	35 mm	35 mm	39 mm	39 mm	43 mm	43 mm	58 mm	58 mm
	Hmin	345 mm	345 mm	431 mm	431 mm	414 mm	414 mm	600 mm	600 mm	798 mm	798 mm

360° CARASKALLAR



ATCK 13-360

Kapasite	1 Ton
Kaldırma Yüksekliği	3 m
Test Yükü	1.5 Ton
Zincir Donanım Sayısı	1
Yük Zinciri Ölçüsü	6 mm
Ağırlık	11 kg

ATCK 15-360

Kapasite	1 Ton
Kaldırma Yüksekliği	5 m
Test Yükü	1.5 Ton
Zincir Donanım Sayısı	1
Yük Zinciri Ölçüsü	6 mm
Ağırlık	14.2 kg



ATCK 23-360

Kapasite	2 Ton
Kaldırma Yüksekliği	3 m
Test Yükü	3 Ton
Zincir Donanım Sayısı	1
Yük Zinciri Ölçüsü	8 mm
Ağırlık	18.5 kg

ATCK 25-360

Kapasite	2 Ton
Kaldırma Yüksekliği	5 m
Test Yükü	3 Ton
Zincir Donanım Sayısı	1
Yük Zinciri Ölçüsü	8 mm
Ağırlık	22.9 kg

ATCK360 serisi 360° Ceraskallar, Yükün güvenli bir mesafeden her yönden **kaldırılmasını** ve **konumlandırılmasını** sağlar. Caraskalın yandan da kullanılmasına imkan tanıyarak kaldırma işlemlerini kolaylaştırır.


Şafta Sabitlenmiş Fren Diski


Yüksek Mukavemetli Gövde


Döküm Emniyet Mandalı


Özel işlem Uygulanmış Siyah Zincir


Yüksek Kalite Dövme Çelik Kanca


Özel Kapak Tasarımı İle Minimum Toz ve Su Girişi


Geniş Balata Çapı ile Güvenli Frenleme


Her Yönden Kullanım İmkanı

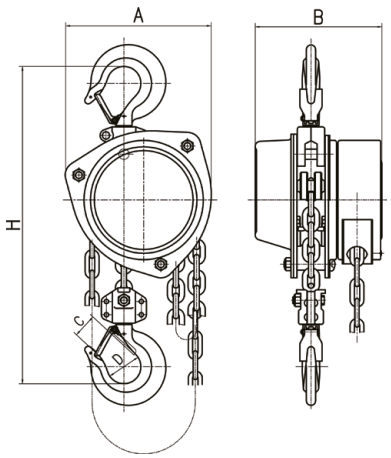

ATCK 13-360, ATCK 15-360
ATCK 23-360, ATCK 25-360

MODEL		ATCK 13-360	ATCK 15-360	ATCK 23-360	ATCK 25-360
Ölçüler	A	172 mm	172 mm	202 mm	202 mm
	B	151 mm	151 mm	177 mm	177 mm
	C	26 mm	26 mm	34 mm	34 mm
	D	40 mm	40 mm	50 mm	50 mm
	H	376 mm	376 mm	485 mm	485 mm

CIRCIR KOLLU HUBZUGLAR



ATHC 0.25

Kapasite	0.25 Ton
Çalışma Mesafesi	1.5 m
Test Yükü	0.37 Ton
Zincir Donanım Sayısı	1
Yük Zinciri Ölçüsü	4 mm
Ağırlık	2.2 Kg



ATHC 0.5

Kapasite	0.5 Ton
Çalışma Mesafesi	1.5 m
Test Yükü	0.75 Ton
Zincir Donanım Sayısı	1
Yük Zinciri Ölçüsü	4 mm
Ağırlık	3.1 Kg



ATHC 0.7

Kapasite	0.75 Ton
Çalışma Mesafesi	1.5 m
Test Yükü	1.12 Ton
Zincir Donanım Sayısı	1
Yük Zinciri Ölçüsü	5 mm
Ağırlık	4.75 Kg



ATHC 1.5

Kapasite	1.5 Ton
Çalışma Mesafesi	1.5 m
Test Yükü	2.25 Ton
Zincir Donanım Sayısı	1
Yük Zinciri Ölçüsü	7 mm
Ağırlık	8.5 Kg



ATHC 2.5

Kapasite	2.5 Ton
Çalışma Mesafesi	1.5 m
Test Yükü	3.75 Ton
Zincir Donanım Sayısı	1
Yük Zinciri Ölçüsü	9 mm
Ağırlık	14.1 Kg



ATHC 5

Kapasite	5 Ton
Çalışma Mesafesi	1.5 m
Test Yükü	7.5 Ton
Zincir Donanım Sayısı	2
Yük Zinciri Ölçüsü	9 mm
Ağırlık	25.5 kg



Cırcır Kol İle Pratik Kullanım



Kompakt Tasarım



Kolay Kanca Değişimi



Galvaniz Kaplı Yük Zinciri



Döküm Emniyet Mandalı

ATHC serisi Cırcır Kollu Hubzuglar, galvaniz kaplı yük zinciri ile donatılmıştır. Dövme çelikten üretilmiş askı ve yük kancası ile yüksek kalite sunulmaktadır.

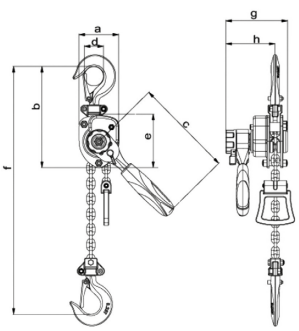

ATHC 0.25

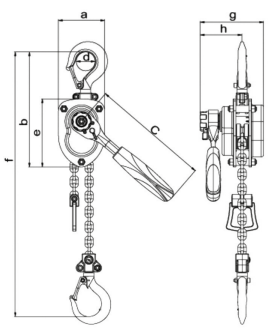

ATHC 0.5, ATHC 0.7

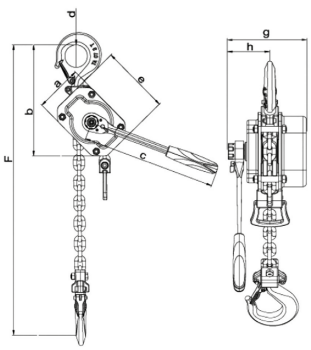

ATHC 1.5, ATHC 2.5

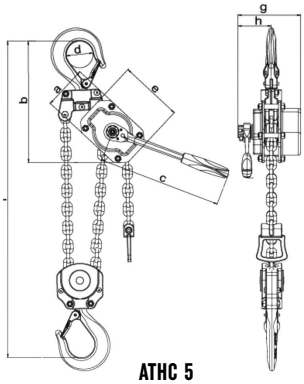

ATHC 5

MODEL		ATHC 0.25	ATHC 0.5	ATHC 0.7	ATHC 1.5	ATHC 2.5	ATHC 5
Ölçüler	a	62 mm	70 mm	92 mm	112 mm	126 mm	126 mm
	b	158 mm	194 mm	230 mm	234 mm	296 mm	348 mm
	c	156 mm	156 mm	232 mm	271 mm	358 mm	358 mm
	d	30 mm	35 mm	38 mm	45 mm	62 mm	68 mm
	e	84 mm	105 mm	136 mm	148 mm	184 mm	184 mm
	f	240 mm	300 mm	350 mm	355 mm	470 mm	620 mm
	g	96 mm	116 mm	128 mm	160 mm	182 mm	182 mm
	h	77 mm	79 mm	84 mm	92 mm	96 mm	96 mm

HUBZUGLAR



ATH 0.5

Kapasite	0.5 Ton
Çalışma Mesafesi	1.5 m
Test Yükü	0.75 Ton
Zincir Donanım Sayısı	1
Yük Zinciri Ölçüsü	5 mm
Ağırlık	4 kg

*Döküm el çarkı ATH 0.5 modelinde bulunmamaktadır.



ATH 3

Kapasite	3 Ton
Çalışma Mesafesi	1.5 m
Test Yükü	4.5 Ton
Zincir Donanım Sayısı	1
Yük Zinciri Ölçüsü	10 mm
Ağırlık	20 kg



ATH 0.7

Kapasite	0.75 Ton
Çalışma Mesafesi	1.5 m
Test Yükü	1.05 Ton
Zincir Donanım Sayısı	1
Yük Zinciri Ölçüsü	6 mm
Ağırlık	7 kg



ATH 3-3

Kapasite	3 Ton
Çalışma Mesafesi	3 m
Test Yükü	4.5 Ton
Zincir Donanım Sayısı	1
Yük Zinciri Ölçüsü	10 mm
Ağırlık	.. kg



ATH 1.5

Kapasite	1.5 Ton
Çalışma Mesafesi	1.5 m
Test Yükü	2.25 Ton
Zincir Donanım Sayısı	1
Yük Zinciri Ölçüsü	8 mm
Ağırlık	15 kg



ATH 6

Kapasite	6 Ton
Çalışma Mesafesi	1.5 m
Test Yükü	9 Ton
Zincir Donanım Sayısı	2
Yük Zinciri Ölçüsü	10 mm
Ağırlık	31 kg



ATH 1.5-3

Kapasite	1.5 Ton
Çalışma Mesafesi	3 m
Test Yükü	2.25 Ton
Zincir Donanım Sayısı	1
Yük Zinciri Ölçüsü	8 mm
Ağırlık	.. kg



ATH 6-3

Kapasite	6 Ton
Çalışma Mesafesi	3 m
Test Yükü	9 Ton
Zincir Donanım Sayısı	2
Yük Zinciri Ölçüsü	10 mm
Ağırlık	.. kg



ATH 9

Kapasite	9 Ton
Çalışma Mesafesi	1.5 m
Test Yükü	13.5 Ton
Zincir Donanım Sayısı	3
Yük Zinciri Ölçüsü	10 mm
Ağırlık	43 kg



Şafta Sabitlenmiş Fren Diski



Kanca Emniyet Mandalı



Geniş Balata Çapı ile Güvenli Frenleme



Döküm El Çarkı



Ekstra Mukavemet Kazandırılmış Tutma Kolu



Özel işlem Uygulanmış Siyah Zincir



Korozyon Dirençli Rulman

ATH serisi Hubzuglar, Özel işlem uygulanmış **siyah zincir ile** donatılmıştır.

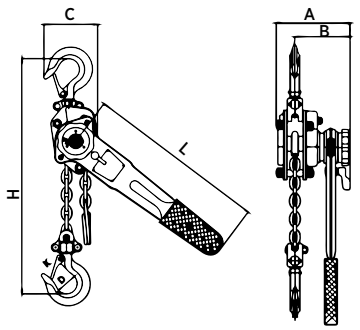

ATH 0.5

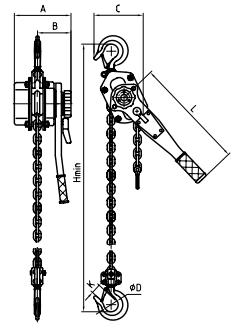

ATH 0.7, ATH 1.5, ATH 1.5-3, ATH 3, ATH 3-3

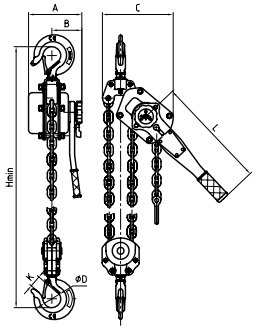

ATH 6, ATH 6-3

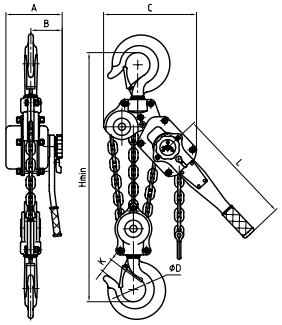

ATH 9

MODEL		ATH 0.5	ATH 0.7	ATH 1.5	ATH 1.5-3	ATH 3	ATH 3-3	ATH 6	ATH 6-3	ATH 9
Ölçüler	A	105 mm	148 mm	176 mm	176 mm	195 mm	195 mm	195 mm	195 mm	195 mm
	B	78 mm	88 mm	102 mm	102 mm	109 mm	109 mm	109 mm	109 mm	109 mm
	C	80 mm	135 mm	162 mm	162 mm	211 mm	211 mm	254 mm	254 mm	319 mm
	D	35 mm	37 mm	45 mm	45 mm	50 mm	50 mm	64 mm	64 mm	85 mm
	L	300 mm	290 mm	420 mm	420 mm	420 mm	420 mm	420 mm	420 mm	420 mm
	K	30 mm	26 mm	32.5 mm	32.5 mm	37 mm	37 mm	46 mm	46 mm	50 mm
	Hmin	260 mm	320 mm	380 mm	380 mm	480 mm	480 mm	620 mm	620 mm	700 mm

YÜK EMNİYETLİ HUBZUGLAR



ATSH 1.5

Kapasite	1.5 Ton
Çalışma Mesafesi	1.5 m
Test Yükü	2.25 Ton
Zincir Donanım Sayısı	1
Yük Zinciri Ölçüsü	8 mm
Ağırlık	11.8 kg



ATSH 3

Kapasite	3 Ton
Çalışma Mesafesi	1.5 m
Test Yükü	4.5 Ton
Zincir Donanım Sayısı	1
Yük Zinciri Ölçüsü	10 mm
Ağırlık	20.5 kg



ATSH 6

Kapasite	6 Ton
Çalışma Mesafesi	1.5 m
Test Yükü	9 Ton
Zincir Donanım Sayısı	2
Yük Zinciri Ölçüsü	10 mm
Ağırlık	31.5 kg



ATSH 1.5-3

Kapasite	1.5 Ton
Çalışma Mesafesi	3 m
Test Yükü	2.25 Ton
Zincir Donanım Sayısı	1
Yük Zinciri Ölçüsü	8 mm
Ağırlık	13.4 kg



ATSH 3-3

Kapasite	3 Ton
Çalışma Mesafesi	3 m
Test Yükü	4.5 Ton
Zincir Donanım Sayısı	1
Yük Zinciri Ölçüsü	10 mm
Ağırlık	24.3 kg



ATSH 6-3

Kapasite	6 Ton
Çalışma Mesafesi	3 m
Test Yükü	9 Ton
Zincir Donanım Sayısı	2
Yük Zinciri Ölçüsü	10 mm
Ağırlık	37.6 kg



Şafta Sabitlenmiş Fren Diski



Ekstra Mukavemet Kazandırılmış Tutma Kolu



Döküm El Çarkı



Kanca Emniyet Mandalı



Özel işlem Uygulanmış Siyah Zincir



Aşırı Yük Güvenlik Sistemi



Geniş Balata Çapı ile Güvenli Frenleme



Korozyon Dirençli Rulman

ATSH serisi Yük Emniyetli Hubzuglar, güvenliğiniz için aşırı yük koruması ile donatılmıştır. Standart taşıma kapasitesinden fazla yük yüklendiğinde güvenlik sistemi devreye girer ve emniyet için çekme sistemini devre dışı bırakır.

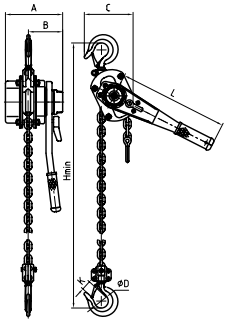

ATSH 1.5, ATSH 1.5-3 ATSH 3, ATSH 3-3

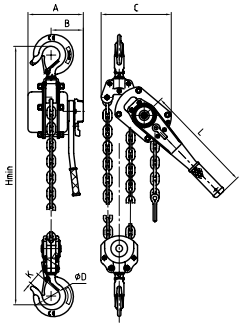

ATSH 6, ATSH 6-3

MODEL		ATSH 1.5	ATSH 1.5-3	ATSH 3	ATSH 3-3	ATSH 6	ATSH 6-3
Ölçüler	A	176 mm	176 mm	195 mm	195 mm	195 mm	195 mm
	B	102 mm	102 mm	109 mm	109 mm	109 mm	109 mm
	C	162 mm	162 mm	211 mm	211 mm	254 mm	254 mm
	D	45 mm	45 mm	50 mm	50 mm	64 mm	64 mm
	L	420 mm	420 mm	420 mm	420 mm	420 mm	420 mm
	K	32.5 mm	32.5 mm	37 mm	37 mm	46 mm	46 mm
	Hmin	380 mm	380 mm	480 mm	480 mm	620 mm	620 mm

HALATLI ÇEKTİRMELER

YENİ ÜRÜN

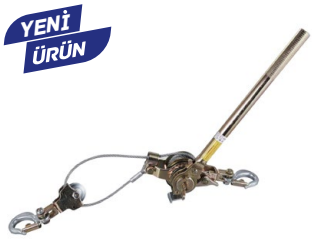

ATHCH1

Kapasite	1 Ton
Kanca Sayısı	2
Halat Çapı	Ø 5
Ağırlık	3.5 kg

YENİ ÜRÜN



ATHCH2

Kapasite	2 Ton
Kanca Sayısı	2
Halat Çapı	Ø 6
Ağırlık	4.2 kg

YENİ ÜRÜN



ATHCH3

Kapasite	3 Ton
Kanca Sayısı	2
Halat Çapı	Ø 8
Ağırlık	6 kg

YENİ ÜRÜN



ATHCH4

Kapasite	4 Ton
Kanca Sayısı	2
Halat Çapı	Ø 7
Ağırlık	6.51 kg

- Sağlam yapısıyla uzun ömürlü bir kullanım sunar.
- Kullanıcı konforu için basit bir kullanıma sahiptir.
- Ekstra mukavemetli cırcır kolu darbelere ve bükülmeye dayanıklıdır.



Uzun Ömürlü Çelik Halat



Yüksek Mukavemetli Kanca

ŞARYOLAR



ATŞA 05

Kapasite	0.5 Ton
Çalışacağı NPI	100-140 mm
Ağırlık	4.3 kg

ATŞA 1

	1 Ton
	140-180 mm
	7 kg

ATŞA 2

Kapasite	2 Ton
Çalışacağı NPI	160-220 mm
Ağırlık	10.5 kg

ATŞA 3

	3 Ton
	180-240 mm
	15.3 kg

ATŞA 5

	5 Ton
	180-240 mm
	21.7 kg

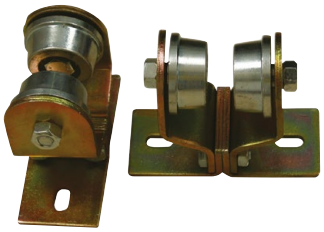

ATVŞA 1

Maksimum Kapasitesi	1 Ton
Çalışacağı NPI	80-120 mm
Ağırlık	3.4 kg
Kutu adedi	2

* Mini halatlı elektrikli vinçler ile kullanıma uygundur.



Kompakt Tasarım



Kapalı Rulmanlı Sağlam Tekerler

YERLİ ÜRETİM

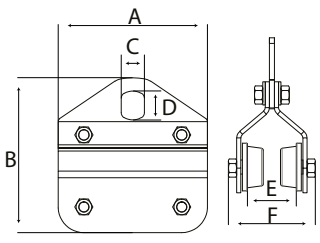

ATŞA 05, ATŞA 1, ATŞA 2
ATŞA 3, ATŞA 5

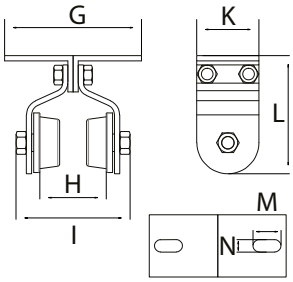

ATVŞA 1

MODEL		ATŞA 05	ATŞA 1	ATŞA 2	ATŞA 3	ATŞA 5
Ölçüler	A	180 mm	200 mm	220 mm	250 mm	280 mm
	B	195 mm	205 mm	240 mm	265 mm	285 mm
	C	28 mm	30 mm	40 mm	46 mm	48 mm
	D	35 mm	40 mm	50 mm	58 mm	60 mm
	E	58 mm	68 mm	76.5 mm	94 mm	99 mm
	F	105 mm	128 mm	151 mm	172 mm	182 mm

MODEL		ATVŞA 1
Ölçüler	G	132 mm
	H	57 mm
	I	105 mm
	K	60 mm
	L	114 mm
	M	27 mm
	N	12 mm

ATŞA serisi Şaryolar, servis gerektirmeyen teker sistemi ve kapalı tip rulman özellikleri ile donatılmıştır. Yağlama gerektirmez. Rulmanlı tekerler kolay ve düzgün hareket imkanı sağlar.

SAC KAPMALAR - DİKEY / YATAY



DİKEY	ATSK 1	ATSK 2	ATSK 3	ATSK 5
Max. Kapasite	1 Ton	2 Ton	3 Ton	5 Ton
*Min. Kapasite	0.1 Ton	0.2 Ton	0.3 Ton	0.5 Ton
Çene Açıklığı	0-20 mm	0-25 mm	0-30 mm	0-50 mm
Test Yükü	1.5 Ton	3 Ton	4.5 Ton	6.75 Ton
Ağırlık	5 kg	8 kg	15 kg	23 kg

YENİ ÜRÜN

	ATSK 8	ATSK 12	ATSK 16D
Max. Kapasite	8 Ton	12 Ton	16 Ton
*Min. Kapasite	0.8 Ton	1.2 Ton	1.6 Ton
Çene Açıklığı	0-45mm	50-90 mm	60-100 mm
Test Yükü	12 Ton	18 Ton	24 Ton
Ağırlık	37 kg	50 kg	65 kg

* Minimum çalışma yükü maksimum çalışma yükünün % 10'udur.

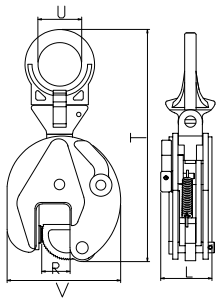


Sağlam Gövde


Değiştirilebilir Çene Takımı

- Gerdirme mekanızması sayesinde kaydırma yapmaz.
- Hem açık hemde kapalı konumda kilitlenebilir.
- Sıcaklığı 100 °C'den fazla olan malzemelerde kullanılmaz.
- Paslanmaz çelik ve bakır malzemelerde kullanılmaz.

MODEL	DİKEY	ATSK 1	ATSK 2	ATSK 3	ATSK 5	ATSK 8	ATSK 12	ATSK 16D
Ölçüler	T	300 mm	385 mm	430 mm	500 mm	600 mm	700 mm	710 mm
	U	50 mm	68 mm	75 mm	68 mm	88 mm	90 mm	100 mm
	V	145 mm	175 mm	215 mm	232 mm	290 mm	420 mm	445 mm
	L	66 mm	75 mm	102 mm	112 mm	100 mm	112 mm	120 mm
	R(max)	20 mm	25 mm	30 mm	50 mm	45 mm	90 mm	100 mm

ATSK serisi Dikey Sac Kapmalar, sıkı tutabilen ağız yapısı sayesinde çelik sac ve plakaların dikey olarak kaldırılması ve taşınması amacıyla kullanılır.



YATAY	ATSK 0.8	ATSK 1.6	ATSK 3.2
Max. Kapasite	0.8 Ton	1.6 Ton	3.2 Ton
*Min. Kapasite	0.08 Ton	0.16 Ton	0.32 Ton
Çene Açıklığı	0-30 mm	0-45 mm	0-65 mm
Test Yükü	1.2 Ton	2.4 Ton	4.8 Ton
Ağırlık	4 kg	6 kg	10.5 kg

* Minimum çalışma yükü maksimum çalışma yükünün % 10'udur.

- Kompakt tasarımı sayasinde çene takımı kolayca değiştirilebilir.
- Sac kapmalar ile çalışılırken bütün çene derinliği kullanılmalıdır.
- Sıcaklığı 100 °C'den fazla olan malzemelerde kullanılmaz.
- Paslanmaz çelik ve bakır malzemelerde kullanılmaz.

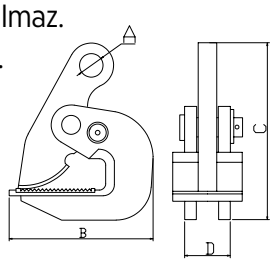

MODEL	YATAY	ATSK 0.8	ATSK 1.6	ATSK 3.2
Ölçüler	A	30 mm	30 mm	37 mm
	B	148 mm	180 mm	210 mm
	C	205 mm	245 mm	308 mm
	D	45 mm	50 mm	62 mm
	R(max)	30 mm	45 mm	65 mm

ATSK serisi Yatay Sac Kapmalar, sıkı tutabilen ağız yapısı sayesinde çelik sac ve plakaların yatay olarak kaldırılması ve taşınması amacıyla kullanılır.


Sağlam Gövde


Değiştirilebilir Çene Takımı

GENİŞ AĞIZ SAC KAPMA

YENİ ÜRÜN



ATGSK1

Kapasite	1 Ton
Çene Açıklığı	0-15 mm
Test Yükü	1.5 Ton
Ağırlık	2.5 kg

ATGSK2

Kapasite	2 Ton
Çene Açıklığı	0-35 mm
Test Yükü	3 Ton
Ağırlık	6.8 kg

ATGSK3

Kapasite	3 Ton
Çene Açıklığı	0-50 mm
Test Yükü	4.5 Ton
Ağırlık	18 kg

ATGSK5

Kapasite	5 Ton
Çene Açıklığı	0-50 mm
Test Yükü	7.5 Ton
Ağırlık	18 kg

ATGSK serisi Geniş Ağız Sac Kampalar, ters çene tasarımıyla ince saclarda güvenli kullanım sunar.

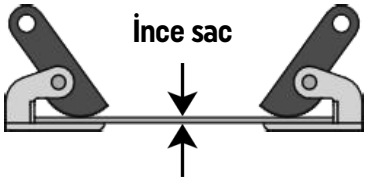

- **İnce sacların kaldırılması için idealdir.**



Ters Çene Tasarımı



İnce Saclarda Güvenli Kullanım

- Yüksek emniyetli yapısı sayesinde güvenli bir kullanım sunar.
- Yatay kaldırma esnasında ince sacları güvenle kavrar.

YATAY SAC KAPMA - İZ BIRAKMAYAN MODEL

YENİ ÜRÜN

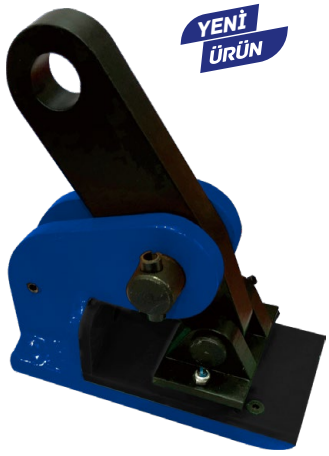

İz Bırakmayan Özel Tasarım

ATSKNMY1

Kapasite	1 Ton
Çene Açıklığı	0-25 mm
Test Yükü	1.5 Ton
Ağırlık	2.5 kg

ATSKNMY2

Kapasite	2 Ton
Çene Açıklığı	0-45 mm
Test Yükü	3 Ton
Ağırlık	8.5 kg

ATSKNMY3

Kapasite	3 Ton
Çene Açıklığı	0-45 mm
Test Yükü	4.5 Ton
Ağırlık	9 kg

ATSKNMY4

Kapasite	4 Ton
Çene Açıklığı	0-50 mm
Test Yükü	6 Ton
Ağırlık	15.5 kg

ATSKNMY6

Kapasite	6 Ton
Çene Açıklığı	0-50 mm
Test Yükü	9 Ton
Ağırlık	17.5 kg

MODEL	Maksimum Kapasite	Çene Açıklığı	V (mm)	T (mm)	U (mm)	X (mm)	Net Ağırlık
ATSKNMY1	1 Ton	0 - 25 mm	140 mm	20 mm	158 mm	65 mm	2.5 kg
ATSKNMY2	2 Ton	0 - 45 mm	225 mm	30 mm	235 mm	90 mm	8.5 kg
ATSKNMY3	3 Ton	0 - 45 mm	225 mm	30 mm	238 mm	90 mm	9 kg
ATSKNMY4	4 Ton	0 - 50 mm	250 mm	30 mm	257 mm	115 mm	15.5 kg
ATSKNMY6	6 Ton	0 - 50 mm	250 mm	30 mm	260 mm	130 mm	17.5 kg

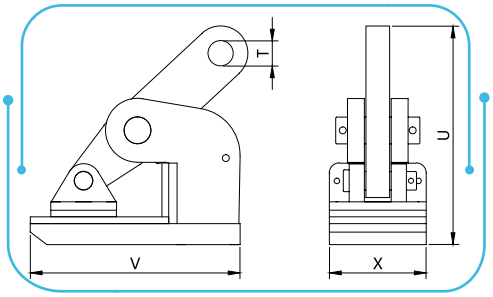

- Değiştirilebilir çene sistemi.
- Alüminyum, paslanmaz, ahşap ve mermer materyallerde iz bırakmayan tasarım.
- Yüksek emniyetli yapısı sayesinde güvenli bir kullanım sunar.
- Yatay kaldırma esnasında ince sacları güvenle kavrar.



İz Bırakmayan Özel Çene



Sağlam Gövde

DİKEY SAC KAPMA - İZ BIRAKMAYAN MODEL

YENİ ÜRÜN



	ATSKNM1	ATSKNM2
Kapasite	1 Ton	2 Ton
Çene Açıklığı	1-30 mm	1-50 mm
Test Yükü	1.5 Ton	3 Ton
Ağırlık	6.5 kg	14 kg

İz Bırakmayan Özel Tasarım

- Özel çene yapısı sayesinde malzeme yüzeyinde iz bırakmaz.
- Emniyetli yapısı sayesinde güvenli bir kullanım sunar.
- Alüminyum, paslanmaz, ahşap ve mermer materyallerde iz bırakmayan tasarım.
- Geniş çene açıklığı sayesinde çeşitli sacları kolaylıkla kaldırır.
- Kilit sistemiyle kullanıcı hatasının önüne geçer.

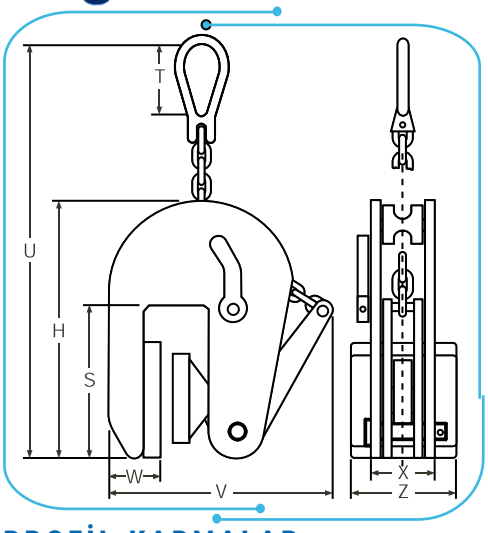



İz Bırakmayan Özel Çene



Sağlam Gövde

ATSKNM ve ATSKNMY serisi Sac Kapmalar özel çene tasarımı sayesinde taşınan ürünlerde iz bırakmaz.

MODEL	Maksimum Kapasite	Çene Açıklığı	Ölçüler (mm)								Net Ağırlık
			H	S	T	U	V	W	X	Z	
ATSKNM1	1 Ton	1- 30 mm	235	95	80	400	275	46	54	80	6.5 kg
ATSKNM2	2 Ton	1 - 50 mm	360	120	100	660	380	58	65	80	14 kg

PROFİL KAPMALAR

YENİ ÜRÜN



	ATSK1PK	ATSK2PK
Kapasite	1 Ton	2 Ton
I Profil Genişliği	75-220 mm	75-220 mm
Test Yükü	1.5 Ton	3 Ton
Ağırlık	3.8 kg	4.6 kg

	ATSK3PK	ATSK5PK
Kapasite	3 Ton	5 Ton
I Profil Genişliği	80-320 mm	80-320 mm
Test Yükü	4.5 Ton	7.5 Ton
Ağırlık	9 kg	11 kg

ATSK-PK serisi Profil Kapmalar, geniş çene yapısı sayesinde çeşitli profilleri rahatça kavrar.



Özel Tasarım Çene

- Yüksek emniyetli yapısı sayesinde güvenli bir tutuş sağlar
- Kolay kavrama ve kullanım sunar.

MODEL		ATSK1PK	ATSK2PK	ATSK3PK	ATSK5PK
Ölçüler	A	260 mm	260 mm	354 mm	354 mm
	B	180-360 mm	180-360 mm	235-490 mm	235-490 mm
	C	64 mm	74 mm	103 mm	110 mm
	D	5 mm	6 mm	8 mm	10 mm
	E	215 mm	215 mm	260 mm	260 mm
	F	102-155 mm	102-155 mm	140-225 mm	140-225 mm
	G	25 mm	25 mm	45 mm	45 mm
	H	22 mm	22 mm	24 mm	28 mm

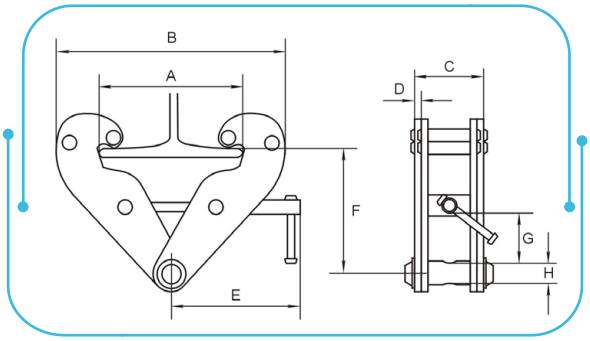

VARİL KALDIRMA SAPANLARI

YENİ ÜRÜN



ATVS1

Kapasite	1 Ton
Çene Açıklığı	0 - 25 mm
Test Yükü	2 Ton
Zincir Donanım Sayısı	2
Ağırlık	3.6 Kg
Zincir Çapı Ø	6 mm
Zincir Uzunluğu	486 mm

- Çeşitli kullanım şekilleriyle kolaylık sağlar.
- Tekli ve çiftli varil kaldırması yapabilir.

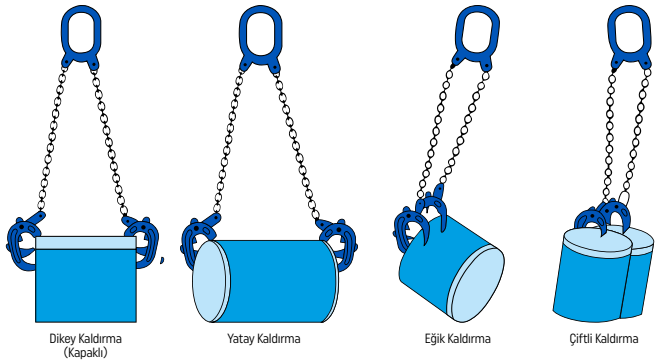

Geniş Ana Bağlantı Alanı

Özel Alaşımlı Zincir

Tek Dokunuşla Kavrama

ATVS serisi Varil Kaldırmalar, tekli veya çiftli olarak çeşitli ebatlarda varilleri kaldırabilir.

BORU KAPMALAR

YENİ ÜRÜN





ATBK05

Kapasite	0.5 Ton
Çene Açıklığı	50-100 mm
Test Yükü	1 Ton
Ağırlık	3.2 kg

ATBK1

	1 Ton
	50-100 mm
	2 Ton
	4.1 kg

ATBK2

Kapasite	2 Ton
Çene Açıklığı	80-130 mm
Test Yükü	4 Ton
Ağırlık	16 kg

ATBK3

	3 Ton
	120-220 mm
	6 Ton
	32 kg

ATBK5

	5 Ton
	200-320 mm
	10 Ton
	104 kg

- Her türlü silindirik malzemenin yatay taşınması için uygundur
- Yükün sallanmasını önleyen 4 noktalı sıkıştırma mekanizması.
- Emniyet mandalı sayesinde üstün güvenlik sunar.
- Minimalist tasarımıyla çok küçük bir dış alan kaplar.



Çift Makas Sistemi



Emniyet Mandalı

MODEL	A	B	C
ATBK05	50-100 mm	50 mm	12 mm
ATBK1	50-100 mm	50 mm	14 mm
ATBK2	80-130 mm	60 mm	18 mm
ATBK3	120-220 mm	68 mm	18 mm
ATBK5	200-320 mm	80 mm	25 mm

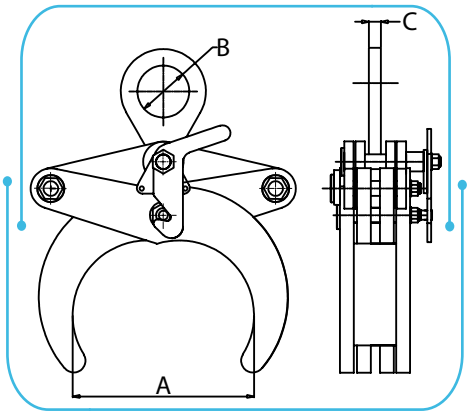

ATBK serisi Boru Kapmalar, silindir çubuk ve boruları taşıma imkanı sunar.

BETON BORU KAPMALAR

YENİ ÜRÜN



ATBBK	ATBBK15	ATBBK30	ATBBK30G
Max. Kapasite	500 Kg	1 Tonn	1 Ton
3'lü Max. Kapasite	1.5 Ton	3 Ton	3 Ton
Ağız Derinliği	165 mm	245 mm	245 mm
Çene Açıklığı	40 - 120 mm	50 - 180 mm	90 - 220 mm
Test Yükü	Tekli: 750 Kg / Üçlü: 2.25 Ton	Tekli: 1.5 Ton / Üçlü: 4.5 Ton	Tekli: 1.5 Ton / Üçlü: 4.5 Ton
Ağırlık	Tekli: 16 kg / Üçlü: 48 kg	Tekli: 20 kg / Üçlü: 60 kg	Tekli: 26 kg / Üçlü: 78 kg

- **Beton boru kapmalar tekli olarak ve zincirsiz satılır.**
- **Güvenli bir kaldırma sağlamak için üçlü olarak kullanılması gerekmektedir.**



Büyük Çene Açıklığı



Sağlam Diş Yapısı

- Sağlam yapısıyla uzun ömürlü bir kullanım sunar.
- Kullanıcı konforu için basit bir kullanıma sahiptir.
- Büyük çene açıklığı sayesinde çeşitli ebatlarda betonu rahatça kavrar.
- DIN 4034 Beton Borularda kullanımı için uygundur.

ATBBK serisi **Beton Boru Kapmalar,** büyük çene açıklığıyla daha rahat kavrama sağlar.

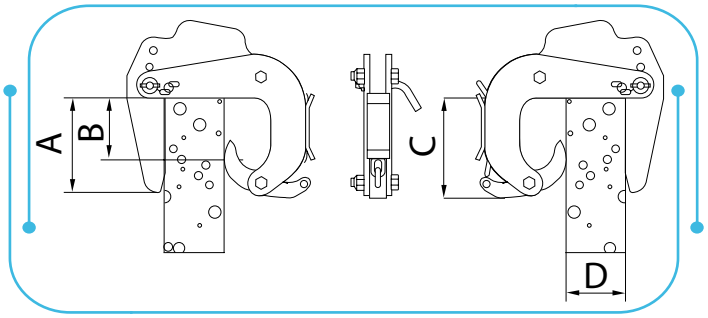

MODEL		ATBBK15	ATBBK30	ATBBK30G
Ölçüler	A	165 mm	245 mm	245 mm
	B	70 mm	100 mm	100 mm
	C	180 mm	310 mm	310 mm
	D	40-120 mm	50-180 mm	90-220 mm

RAY KAPMALAR



	ATRK 2	ATRK 4
Kapasite	2 Ton	4 Ton
Çene Açıklığı	15-85 mm	10-95 mm
Test Yükü	3 Ton	6 Ton
Ağırlık	6.2 kg	15 kg

MODEL		ATRK 2	ATRK 4
Ölçüler	A	15-85 mm	10-95 mm
	B(max)	174 mm	208 mm
	C(max)	320 mm	420 mm
	D	60 mm	76 mm
	E	111 mm	151 mm

ATRK serisi **Ray Kapmalar,** rayları güvenli ve emniyetli bir şekilde kaldırmak için tasarlanmıştır.



Kompakt Tasarım

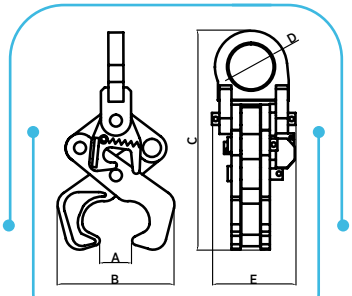

ATRK 2, ATRK 4

- Yüksek emniyetli yapısı sayesinde ray ters dönse bile açılmaz.
- S49, S54, S60, UIC60 ray boyutları için kullanılabilir.

MANYETİK KALDIRAÇLAR



Manyetik Kaldıraçlar, yüksek performanslı ferromanyetik sistem ile çalışır. Kol hareketi, ferromanyetik sistemin manyetik kuvvetini değiştirir. Çelik levha ve benzeri diğer manyetik indüksiyon iş parçalarını taşımada kullanılır.

- ATMK serisi manyetik kaldıraçlar -40°/+80° aralığında çalışma imkanı sunar.

ATMK 01

Kapasite (Düz Malzeme)	100 kg
Kapasite (Yuvarlak Malzeme)	50 kg
Test Yükü	350 kg
Ağırlık	3 kg

ATMK 03

300 kg
150 kg
1050 kg
12 kg

ATMK 06

600 kg
300 kg
2100 kg
24 kg

ATMK 10

1000 kg
500 kg
3500 kg
43 kg

ATMK 15

Kapasite (Düz Malzeme)	1500 kg
Kapasite (Yuvarlak Malzeme)	750 kg
Test Yükü	5000 kg
Ağırlık	9 kg

ATMK 20

2000 kg
1000 kg
7000 kg
105 kg

ATMK 30

3000 kg
- kg
10500 kg
160 kg

ATMK 50

5000 kg
- kg
15000 kg
302 kg



Kilit Emniyet Butonu



Hareketli Askı Halkası

YUVARLAK MALZEME KALDIRMA TABLOSU			
MODEL	**D (mm)**	**N (°)**	**Maks. Kapasite**
ATMK 01	Ø45 - Ø90	145 °	50 kg
ATMK 03	Ø40 - Ø90	140 °	150 kg
ATMK 06	Ø35 - Ø110	135 °	300 kg
ATMK 10	Ø65 - Ø240	152 °	500 kg
ATMK 15	Ø90 - Ø470	161 °	750 kg
ATMK 20	Ø140 - Ø750	166 °	1000 kg

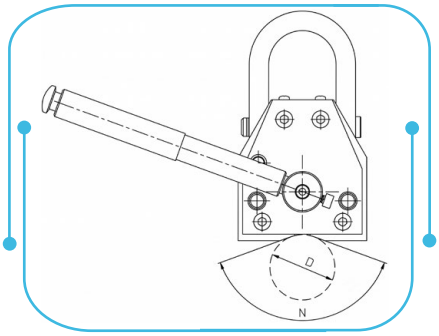

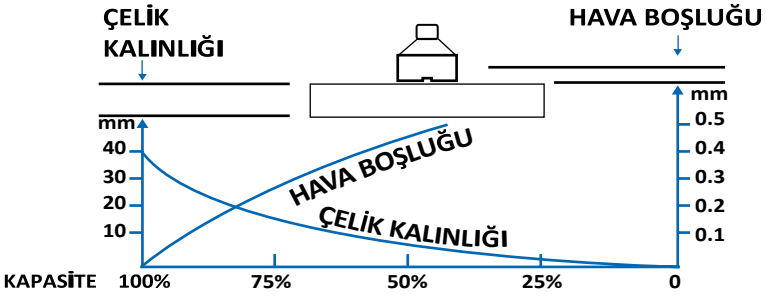

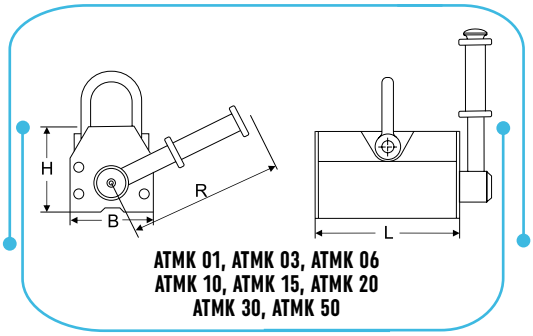

ATMK 01, ATMK 03, ATMK 06
ATMK 10, ATMK 15, ATMK 20
ATMK 30, ATMK 50

MODEL		ATMK 01	ATMK 03	ATMK 06	ATMK 10	ATMK 15	ATMK 20	ATMK 30	ATMK 50
Ölçüler	L	92 mm	166 mm	228 mm	266 mm	354 mm	394 mm	431 mm	522 mm
	B	64 mm	99 mm	118 mm	150 mm	168 mm	196 mm	234 mm	294 mm
	H	72 mm	108 mm	123 mm	158 mm	172 mm	204 mm	232 mm	289 mm
	R	148 mm	223 mm	257 mm	303 mm	464 mm	470 mm	576 mm	728 mm

TRİFOR TAKIMLARI



ATT 0820

Kapasite	0.8 Ton
Standart Halat Boyu	20 m
Halat Çapı	8.3 mm
Test Yükü	1 Ton
Ağırlık	13 kg
Gövde Tipi	Çelik



ATT 1620

Kapasite	1.6 Ton
Standart Halat Boyu	20 m
Halat Çapı	11 mm
Test Yükü	2 Ton
Ağırlık	26.5 kg
Gövde Tipi	Çelik

ATT 1630

	1.6 Ton
	30 m
	11 mm
	2 Ton
	30 kg
	Çelik

ATT 5420

Kapasite	5.4 Ton
Standart Halat Boyu	20 m
Halat Çapı	20 mm
Test Yükü	6.75 Ton
Ağırlık	57 kg
Gövde Tipi	Alüminyum

ATT 3220

Kapasite	3.2 Ton
Standart Halat Boyu	20 m
Halat Çapı	16 mm
Test Yükü	4 Ton
Ağırlık	48.5 kg
Gövde Tipi	Çelik

ATT 3230

	3.2 Ton
	30 m
	16 mm
	4 Ton
	58 kg
	Çelik

ATT 5430

Kapasite	5.4 Ton
Standart Halat Boyu	30 m
Halat Çapı	20 mm
Test Yükü	6.75 Ton
Ağırlık	57 kg
Gövde Tipi	Alüminyum

ATT serisi Triforlar, ağır yüklerin emniyetli bir şekilde kaldırılması ve taşınmasına yarayan mekanik aletlerdir.



Güçlü Halat Yapısı



Tutma Kolunda Yedek Emniyet Pimleri



Sağlam Gövde

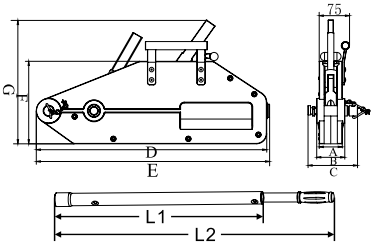

ATT 0820, ATT 1620, ATT 1630, ATT 3220, ATT 3230, ATT 5420, ATT 5430

MODEL		ATT 0820	ATT 1620 ATT 1630	ATT 3220 ATT 3230	ATT 5420 ATT 5430
Ölçüler	A	38 mm	51 mm	61 mm	90 mm
	B	53 mm	68 mm	89 mm	160 mm
	C	90 mm	110 mm	135 mm	200 mm
	D	430 mm	550 mm	640 mm	935 mm
	E	440 mm	550 mm	655 mm	940 mm
	F	172 mm	185 mm	230 mm	300 mm
	G	245 mm	286 mm	345 mm	410 mm
	L1	40 cm	60 cm	60 cm	88 cm
	L2	41 cm	61 cm	61 cm	135 cm

HİDROLİK ŞİŞE KRİKOLAR



ATŞK 2

Kapasite	2 Ton
Minimum Yükseklik	158 mm
Kaldırma Yüksekliği	90 mm
Ayarlanabilir Yükseklik	60 mm
Maksimum Yükseklik	308 mm
Ağırlık	2.25 kg

ATŞK 3

3 Ton	
195 mm	
125 mm	
60 mm	
380 mm	
3.2 kg	

ATŞK 5

5 Ton	
197 mm	
125 mm	
60 mm	
382 mm	
4.1 kg	

ATŞK 10

Kapasite	10 Ton
Minimum Yükseklik	205 mm
Kaldırma Yüksekliği	125 mm
Ayarlanabilir Yükseklik	60 mm
Maksimum Yükseklik	390 mm
Ağırlık	5.6 kg

ATŞK 15

15 Ton	
225 mm	
140 mm	
60 mm	
425 mm	
7.8 kg	

ATŞK 20

20 Ton	
244 mm	
145 mm	
60 mm	
449 mm	
10.2 kg	

ATŞK 32

Kapasite	32 Ton
Minimum Yükseklik	285 mm
Kaldırma Yüksekliği	180 mm
Ayarlanabilir Yükseklik	-
Maksimum Yükseklik	465 mm
Ağırlık	14 kg

ATŞK 50

50 Ton	
300 mm	
180 mm	
-	
480 mm	
30 kg	

ATŞK 100

100 Ton	
335 mm	
180 mm	
-	
520 mm	
78 kg	



Stabil Alt Taban



Yük Emniyet Ventili



Çıkarılabilir Pompa Kolu

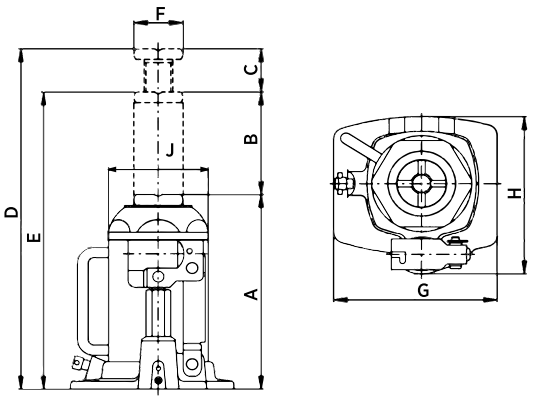

ATŞK 2, ATŞK 3, ATŞK 5, ATŞK 10, ATŞK 15, ATŞK 20, ATŞK 32, ATŞK 50, ATŞK 100

ATŞK serisi Hidrolik Şişe Krikolar, araçların tamiri ve parça kaldırma için tasarlanmıştır. Ağır yapısı ile yüksek stabiliteye sahiptir. Dayanıklı ve uzun ömürlüdür.

MODEL		ATŞK 2	ATŞK 3	ATŞK 5	ATŞK 10	ATŞK 15	ATŞK 20	ATŞK 32	ATŞK 50	ATŞK 100
Ölçüler	A	158 mm	195 mm	197 mm	205 mm	225 mm	244 mm	285 mm	295 mm	335 mm
	B	90 mm	125 mm	125 mm	125 mm	140 mm	145 mm	180 mm	180 mm	180 mm
	C	60 mm	60 mm	60 mm	60 mm	60 mm	60 mm	60 mm	60 mm	60 mm
	D	308 mm	380 mm	382 mm	390 mm	425 mm	449 mm	465 mm	475 mm	515 mm
	E	248 mm	320 mm	322 mm	330 mm	365 mm	389 mm	465 mm	475 mm	515 mm
	F	21 mm	26 mm	30 mm	36 mm	43 mm	46 mm	54 mm	83 mm	117 mm
	G	88 mm	103 mm	115 mm	126 mm	140 mm	155 mm	170 mm	176 mm	260 mm
	H	94 mm	108 mm	114 mm	127 mm	141 mm	166 mm	171 mm	218 mm	240 mm
	J	51 mm	60 mm	70 mm	80 mm	95 mm	114 mm	121 mm	168 mm	231 mm

PEHLİVAN KRİKOLAR



ATPK 3

Kapasite	3 Ton
Strok	70 - 730 mm
Kuvvet	280 N
Test Yükü	3.6 Ton
Ağırlık	21.2 Kg



ATPK 5

Kapasite	5 Ton
Strok	80 - 730 mm
Kuvvet	280 N
Test Yükü	6.1 Ton
Ağırlık	28.5 kg



ATPK 10

Kapasite	10 Ton
Strok	85 - 800 mm
Kuvvet	560 N
Test Yükü	12.2 Ton
Ağırlık	46.8 kg



ATPK 16

Kapasite	16 Ton
Strok	95 - 800 mm
Kuvvet	640 N
Test Yükü	19.6 Ton
Ağırlık	65 kg



ATPK 20

Kapasite	20 Ton
Strok	100 - 860 mm
Kuvvet	640 N
Test Yükü	24.5 Ton
Ağırlık	75 kg



Stabil Alt Taban



Sağlam Dişli Kutusu

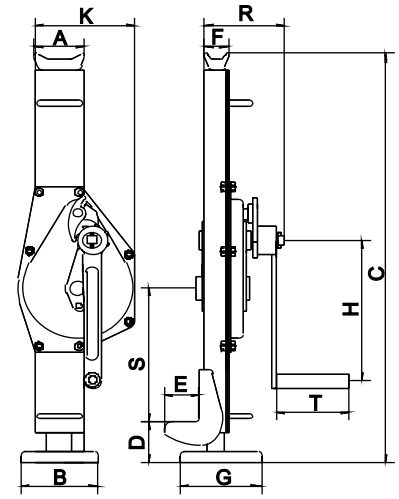

ATPK 3, ATPK 5, ATPK 10, ATPK 16, ATPK 20

ATPK serisi Pehlivan Krikolar, ağır yapısı ile yüksek stabiliteye sahiptir. Dayanıklı ve uzun ömürlüdür. Yerden yüksekliği 72 cm ve üzeri yüklerin kaldırılması için idealdir.

MODEL		ATPK 3	ATPK 5	ATPK 10	ATPK 16	ATPK 20
Ölçüler	A	197 mm	189 mm	250 mm	275 mm	275 mm
	B	200 mm	239 mm	293 mm	320 mm	335 mm
	C	296 mm	335 mm	498 mm	514 mm	529 mm
	D	130 mm	140 mm	140 mm	150 mm	150 mm
	E	60 mm	71 mm	86 mm	78 mm	78 mm
	G	140 mm	170 mm	170 mm	180 mm	180 mm
	K	127 mm	127 mm	248 mm	250 mm	250 mm
	R	250 mm	275 mm	300 mm	300 mm	380 mm

HİDROLİK MAKİNE KRİKOLARI



ATM 50

Kapasite	5 Ton
Tırnak Kaldırma Aralığı	20-230 mm
Üst Kaldırma Aralığı	368-573 mm
Ağırlık	25 kg



ATM 100

Kapasite	10 Ton
Tırnak Kaldırma Aralığı	30-260 mm
Üst Kaldırma Aralığı	420-650 mm
Ağırlık	35 kg



ATM 250

Kapasite	25 Ton
Tırnak Kaldırma Aralığı	58-273 mm
Üst Kaldırma Aralığı	505-720 mm
Ağırlık	102 kg



Stabil Ayaklar



Çıkarılabilir Pompa Kolu



Sağlam Hidrolik Sistem

ATM serisi Makine Krikoları, ağır ve geniş yapılı makinelerin kaldırılması için tasarlanmıştır. İndirme hızı hassas bir şekilde ayarlanabilir. Aşırı yük koruması mevcuttur.

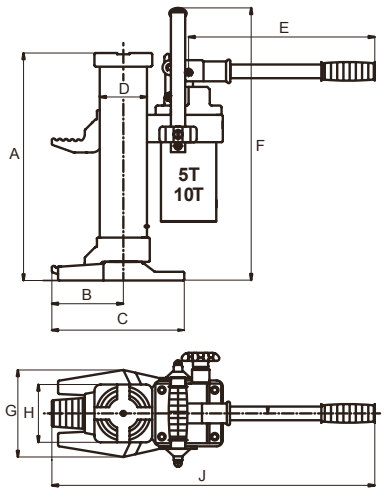

ATM 50, ATM 100

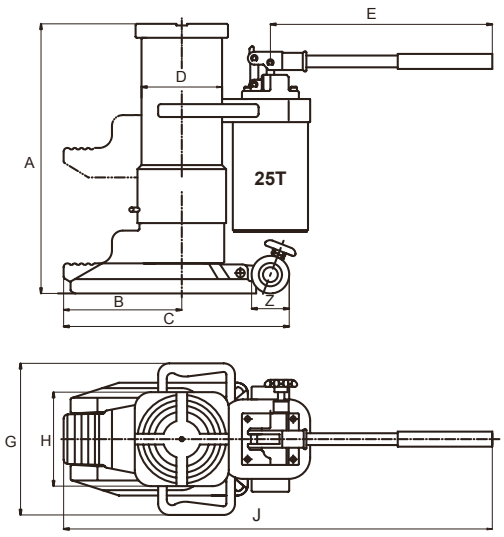

ATM 250

MODEL		ATM 50	ATM 100
Ölçüler	A	368-573 mm	420-650 mm
	B	115 mm	120 mm
	C	213 mm	205 mm
	D	76 mm	91 mm
	E	520 mm	520 mm
	F	438 mm	494 mm
	G	140 mm	170 mm
	H	93 mm	108 mm
	J	740 mm	745 mm

MODEL		ATM 250
Ölçüler	A	505-720 mm
	B	220 mm
	C	420 mm
	D	155 mm
	E	840-920mm
	Z	70 mm
	G	283 mm
	H	210 mm
	J	1225-1305 mm

ELEKTRİKLİ ZİNCİRLİ VİNÇ (380 V - 50 Hz)



ATZCE 05

Kapasite	0.5 Ton
Kaldırma Yüksekliği	6 m
Sınıf FEM/ISO	1Bm/M3
Zincir Donanım Sayısı	1
Motor Gücü	1.1 kW
Yük Zinciri Ölçüsü	6.3 mm
Kaldırma Hızı	7.2 m/dk
Koruma Sınıfı	IP 54
Ağırlık	47 kg



ATZCE 1

Kapasite	1 Ton
Kaldırma Yüksekliği	6 m
Sınıf FEM/ISO	1Bm/M3
Zincir Donanım Sayısı	1
Motor Gücü	1.5 kW
Yük Zinciri Ölçüsü	7.1 mm
Kaldırma Hızı	6.8 m/dk
Koruma Sınıfı	IP 54
Ağırlık	65 kg



ATZCE 1-12

Kapasite	1 Ton
Kaldırma Yüksekliği	12 m
Sınıf FEM/ISO	1Bm/M3
Zincir Donanım Sayısı	1
Motor Gücü	1.5 kW
Yük Zinciri Ölçüsü	7.1 mm
Kaldırma Hızı	6.8 m/dk
Koruma Sınıfı	IP 54
Ağırlık	68 kg



ATZCE 2

Kapasite	2 Ton
Kaldırma Yüksekliği	6 m
Sınıf FEM/ISO	1Bm/M3
Zincir Donanım Sayısı	1
Motor Gücü	3.0 kW
Yük Zinciri Ölçüsü	10 mm
Kaldırma Hızı	6.6 m/dk
Koruma Sınıfı	IP 54
Ağırlık	108 kg



ATZCE 2-12

Kapasite	2 Ton
Kaldırma Yüksekliği	12 m
Sınıf FEM/ISO	1Bm/M3
Zincir Donanım Sayısı	1
Motor Gücü	3.0 kW
Yük Zinciri Ölçüsü	10 mm
Kaldırma Hızı	6.6 m/dk
Koruma Sınıfı	IP 54
Ağırlık	118 kg



ATZCE 3

Kapasite	3 Ton
Kaldırma Yüksekliği	6 m
Sınıf FEM/ISO	1Bm/M3
Zincir Donanım Sayısı	1
Motor Gücü	3.0 kW
Yük Zinciri Ölçüsü	11.2 mm
Kaldırma Hızı	5.6 m/dk
Koruma Sınıfı	IP 54
Ağırlık	115 kg



ATZCE 3-12

Kapasite	3 Ton
Kaldırma Yüksekliği	12 m
Sınıf FEM/ISO	1Bm/M3
Zincir Donanım Sayısı	1
Motor Gücü	3.0 kW
Yük Zinciri Ölçüsü	11.2 mm
Kaldırma Hızı	5.6 m/dk
Koruma Sınıfı	IP 54
Ağırlık	126 kg



ATZCE 5

Kapasite	5 Ton
Kaldırma Yüksekliği	6 m
Sınıf FEM/ISO	1Bm/M3
Zincir Donanım Sayısı	2
Motor Gücü	3.0 kW
Yük Zinciri Ölçüsü	11.2 mm
Kaldırma Hızı	2.8 m/dk
Koruma Sınıfı	IP 54
Ağırlık	144 kg



ATZCE 10

Kapasite	10 Ton
Kaldırma Yüksekliği	6 m
Sınıf FEM/ISO	1Bm/M3
Zincir Donanım Sayısı	4
Motor Gücü	2 x 3.0 kW
Yük Zinciri Ölçüsü	11.2 mm
Kaldırma Hızı	2.8 m/dk
Koruma Sınıfı	IP 54
Ağırlık	330 kg

KABLOSUZ VİNÇ KUMANDASI



ATZCE-C4S

Voltaj	AC/DC 18-65 V

***Tek hızlı modeller ile uyumludur.**

- Faz koruma özelliği sayesinde, yanlış elektrik bağlantılarının önüne geçer.

IP54 Koruma Sınıfı



Soğutmaya Yardımcı Gövde



Yüksek Kalite Dövme Çelik Kanca

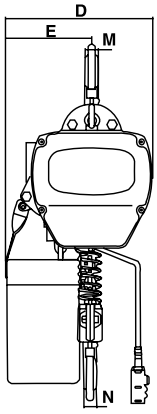

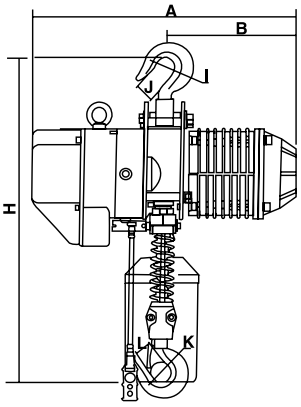

ATZCE 05, ATZCE 1, ATZCE 2, ATZCE 3, ATZCE 1-12, ATZCE 2-12, ATZCE 3-12, ATZCE 5

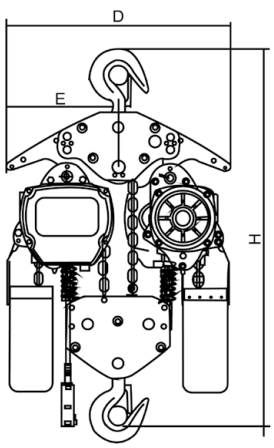

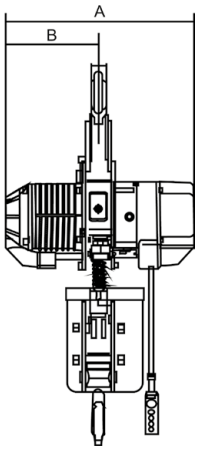

ATZCE10

MODEL		ATZCE 05	ATZCE 1	ATZCE 2	ATZCE 3	ATZCE 1-12	ATZCE 2-12	ATZCE 3-12	ATZCE 5	ATZCE 10
Ölçüler	A	460 mm	520 mm	615 mm	615 mm	520 mm	615 mm	615 mm	615 mm	630 mm
	B	230 mm	260 mm	295 mm	295 mm	260 mm	295 mm	295 mm	295 mm	315 mm
	D	288 mm	300 mm	430 mm	430 mm	300 mm	430 mm	430 mm	430 mm	890 mm
	E	165 mm	176 mm	265 mm	265 mm	176 mm	265 mm	265 mm	325 mm	445 mm
	I	31 mm	42 mm	49 mm	59 mm	42 mm	49 mm	59 mm	60 mm	-
	J	29 mm	32 mm	40 mm	48 mm	32 mm	40 mm	48 mm	48 mm	-
	K	31 mm	42 mm	49 mm	59 mm	42 mm	49 mm	59 mm	60 mm	-
	L	29 mm	32 mm	40 mm	48 mm	32 mm	40 mm	48 mm	48 mm	-
	M	20 mm	24 mm	30 mm	35 mm	24 mm	30 mm	35 mm	43 mm	-
	N	20 mm	24 mm	30 mm	35 mm	24 mm	30 mm	35 mm	43 mm	-
	Hmin	530 mm	650 mm	800 mm	845 mm	650 mm	800 mm	845 mm	1030 mm	1400 mm

ÇİFT HIZLI ELEKTRİKLİ ZİNCİRLİ VİNÇ (380 V - 50 Hz)



ATZCE 05D

Kapasite	0.5 Ton
Kaldırma Yüksekliği	6 m
Sınıf FEM/ISO	1Bm/M3
Zincir Donanım Sayısı	1
Motor Gücü	1.1 / 0.37 kW
Yük Zinciri Ölçüsü	6.3 mm
Kaldırma Hızı	8.6 / 2.9 m/dk
Koruma Sınıfı	IP 54
Ağırlık	55 kg



ATZCE 1D

Kapasite	1 Ton
Kaldırma Yüksekliği	6 m
Sınıf FEM/ISO	1Bm/M3
Zincir Donanım Sayısı	1
Motor Gücü	1.5 / 0.5 kW
Yük Zinciri Ölçüsü	7.1 mm
Kaldırma Hızı	8.2 / 2.8 m/dk
Koruma Sınıfı	IP 54
Ağırlık	74 kg



ATZCE 2D

Kapasite	2 Ton
Kaldırma Yüksekliği	6 m
Sınıf FEM/ISO	1Bm/M3
Zincir Donanım Sayısı	1
Motor Gücü	3.0 / 1.0 kW
Yük Zinciri Ölçüsü	10 mm
Kaldırma Hızı	7.9 / 2.6 m/dk
Koruma Sınıfı	IP 54
Ağırlık	128 kg



ATZCE 3D

Kapasite	3 Ton
Kaldırma Yüksekliği	6 m
Sınıf FEM/ISO	1Bm/M3
Zincir Donanım Sayısı	1
Motor Gücü	3.0 / 1.0 kW
Yük Zinciri Ölçüsü	11.2 mm
Kaldırma Hızı	6.7 / 2.2 m/dk
Koruma Sınıfı	IP 54
Ağırlık	137 kg

IP54 Koruma Sınıfı



Soğutmaya Yardımcı Gövde



Yüksek Kalite Dövme Çelik Kanca



Çift Hız Kademesi

- Faz koruma özelliği sayesinde, yanlış elektrik bağlantılarının önüne geçer.
- Çift hız seçeneği sayesinde hassas kaldırma işlemleri gerçekleştirilebilir.

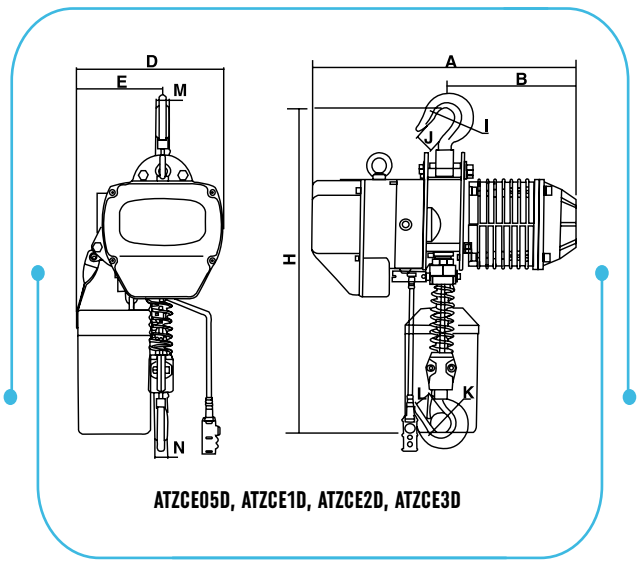

ATZCE05D, ATZCE1D, ATZCE2D, ATZCE3D

MODEL		ATZCE 05D	ATZCE 1D	ATZCE 2D	ATZCE 3D
Ölçüler	A	545 mm	582 mm	670 mm	670 mm
	B	260 mm	280 mm	313 mm	313 mm
	D	288 mm	300 mm	430 mm	430 mm
	E	165 mm	176 mm	265 mm	265 mm
	I	31 mm	42 mm	49 mm	59 mm
	J	29 mm	32 mm	40 mm	48 mm
	K	31 mm	42 mm	49 mm	59 mm
	L	29 mm	32 mm	40 mm	48 mm
	M	20 mm	24 mm	30 mm	35 mm
	N	20 mm	24 mm	30 mm	35 mm
	Hmin	530 mm	650 mm	800 mm	845 mm

GEMİ TİPİ ÇİFT HIZLI ELEKTRİKLİ ZİNCİRLİ VİNÇ (440 V - 60 Hz)



ATZCE 05GH

Kapasite	0.5 Ton
Kaldırma Yüksekliği	6 m
Sınıf FEM/ISO	1Bm/M3
Zincir Donanım Sayısı	1
Motor Gücü	1.1 / 0.37 kW
Yük Zinciri Ölçüsü	6.3 mm
Kaldırma Hızı	8.6 / 2.9 m/dk
Koruma Sınıfı	IP 54
Ağırlık	55 kg



ATZCE 1GH

Kapasite	1 Ton
Kaldırma Yüksekliği	6 m
Sınıf FEM/ISO	1Bm/M3
Zincir Donanım Sayısı	1
Motor Gücü	1.5 / 0.5 kW
Yük Zinciri Ölçüsü	7.1 mm
Kaldırma Hızı	8.2 / 2.8 m/dk
Koruma Sınıfı	IP 54
Ağırlık	74 kg



ATZCE 2GH

Kapasite	2 Ton
Kaldırma Yüksekliği	6 m
Sınıf FEM/ISO	1Bm/M3
Zincir Donanım Sayısı	1
Motor Gücü	3.0 / 1.0 kW
Yük Zinciri Ölçüsü	10 mm
Kaldırma Hızı	7.9 / 2.6 m/dk
Koruma Sınıfı	IP 54
Ağırlık	128 kg

IP54 Koruma Sınıfı



Soğutmaya Yardımcı Gövde



Yüksek Kalite Dövme Çelik Kanca



Çift Hız Kademesi

- Gemiler için 440 V - 60 Hz elektrik ile uyumludur.
- Faz koruma özelliği sayesinde, yanlış elektrik bağlantılarının önüne geçer.
- Çift hız seçeneği sayesinde hassas kaldırma işlemleri gerçekleştirilebilir.

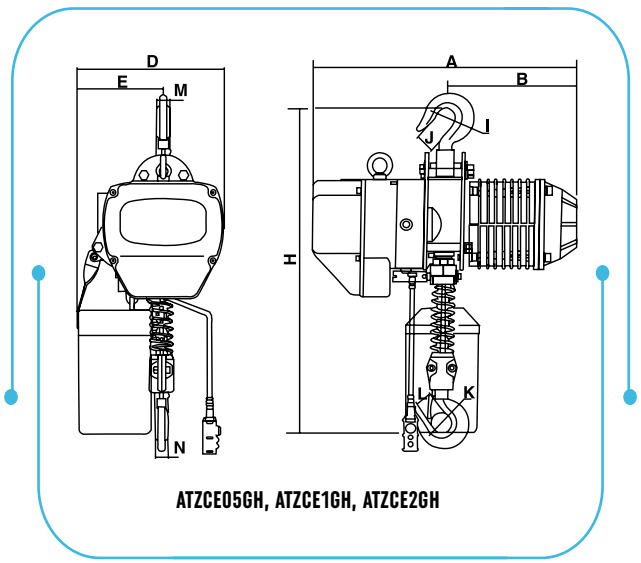

ATZCE05GH, ATZCE1GH, ATZCE2GH

MODEL		ATZCE 05GH	ATZCE 1GH	ATZCE 2GH
Ölçüler	A	545 mm	582 mm	670 mm
	B	260 mm	280 mm	313 mm
	D	288 mm	300 mm	430 mm
	E	165 mm	176 mm	265 mm
	I	31 mm	42 mm	49 mm
	J	29 mm	32 mm	40 mm
	K	31 mm	42 mm	49 mm
	L	29 mm	32 mm	40 mm
	M	20 mm	24 mm	30 mm
	N	20 mm	24 mm	30 mm
	Hmin	530 mm	650 mm	800 mm

ELEKTRİKLİ ŞARYOLAR (380 VOLT)

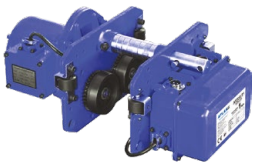

ATZCE-T1

Kapasite	1 Ton
Motor Gücü	0.4 kW
Rayda Yürüme Hızı	11 m/dk
NPI Profil Ölçüleri	75-178 mm
Ağırlık	32 kg

ATZCE-T2

Kapasite	2 Ton
Motor Gücü	0.4 kW
Rayda Yürüme Hızı	11 m/dk
NPI Profil Ölçüleri	82-178 mm
Ağırlık	38 kg

ATZCE-T3

Kapasite	3 Ton
Motor Gücü	0.75 kW
Rayda Yürüme Hızı	11 m/dk
NPI Profil Ölçüleri	100-178 mm
Ağırlık	50 kg

ELEKTRİKLİ ÇİFT HIZLI ŞARYOLAR (380 VOLT)

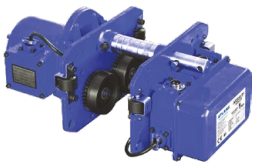

ATZCE-T1D

Kapasite	1 Ton
Motor Gücü	0.4/0.1 kW
Rayda Yürüme Hızı	20/5 m/dk
NPI Profil Ölçüleri	75-178 mm
Ağırlık	37 kg

ATZCE-T2D

Kapasite	2 Ton
Motor Gücü	0.4/0.1 kW
Rayda Yürüme Hızı	20/5 m/dk
NPI Profil Ölçüleri	82-178 mm
Ağırlık	43 kg

ATZCE-T3D

Kapasite	3 Ton
Motor Gücü	0.8/0.2 kW
Rayda Yürüme Hızı	20/5 m/dk
NPI Profil Ölçüleri	100-178 mm
Ağırlık	60 kg



Dengeli Yapı



Titreşimsiz Sürüş



Kompakt Tasarım

IP **IP54 Koruma Sınıfı**

ATZCE-T Elektrikli Şaryo serisi, bir " I " profil üzerinde yatayda hareket etmeyi sağlar.

MODEL		ATZCE-T1	ATZCE-T2	ATZCE-T3	ATZCE-T1D	ATZCE-T2D	ATZCE-T3D
Ölçüler	A	315 mm	325 mm	340 mm	315 mm	325 mm	340 mm
	B	205 mm	217 mm	250 mm	210 mm	220 mm	250 mm
	C	207 mm	237 mm	237 mm	206 mm	237 mm	264 mm
	D	113 mm	127 mm	127 mm	111 mm	127 mm	140 mm
	R	142 mm	142 mm	142 mm	276 mm	276 mm	310 mm
	T	231 mm	231 mm	231 mm	149 mm	149 mm	149 mm

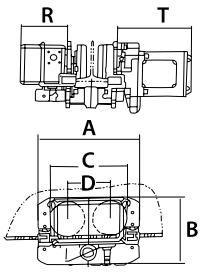

ATZCE-T1, ATZCE-T2, ATZCE-T3
ATZCE-T1D, ATZCE-T2D, ATZCE-T3D

4 HAREKETLİ ELEKTRİKLİ ZİNCİRLİ VİNÇ (380 VOLT)



ATZCE 05-4

Vinç Kodu	ATZCE 05
Kapasite	0.5 Ton
Kaldırma Yüksekliği	6 m
Sınıf FEM/ISO	1Bm/M3
Zincir Donanım Sayısı	1
Motor Gücü	1.1 kW
Yük Zinciri Ölçüsü	6.3 mm
Kaldırma Hızı	7.2 m/dk
Koruma Sınıfı	IP 54
Ağırlık	47kg

+

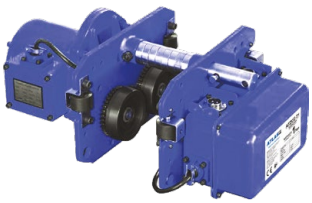

Şaryo Kodu	ATZCE-T1
Kapasite	1 Ton
Motor Gücü	0.4 kW
Rayda Yürüme Hızı	11 m/dk
Ağırlık	32 kg

4 HAREKETLİ ELEKTRİKLİ ZİNCİRLİ VİNÇ (380 VOLT)



ATZCE 1-4

Vinç Kodu	ATZCE 1
Kapasite	1 Ton
Kaldırma Yüksekliği	6 m
Sınıf FEM/ISO	1Bm/M3
Zincir Donanım Sayısı	1
Motor Gücü	1.5 kW
Yük Zinciri Ölçüsü	7.1 mm
Kaldırma Hızı	6.8 m/dk
Koruma Sınıfı	IP 54
Ağırlık	65 kg

+

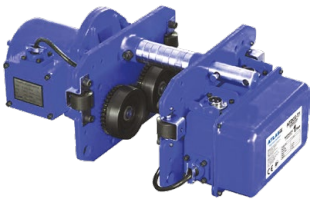

Şaryo Kodu	ATZCE-T1
Kapasite	1 Ton
Motor Gücü	0.4 kW
Rayda Yürüme Hızı	11 m/dk
Ağırlık	32 kg



ATZCE 2-4

Vinç Kodu	ATZCE 2
Kapasite	2 Ton
Kaldırma Yüksekliği	6 m
Sınıf FEM/ISO	1Bm/M3
Zincir Donanım Sayısı	1
Motor Gücü	3.0 kW
Yük Zinciri Ölçüsü	10 mm
Kaldırma Hızı	6.6 m/dk
Koruma Sınıfı	IP 54
Ağırlık	108 kg

+

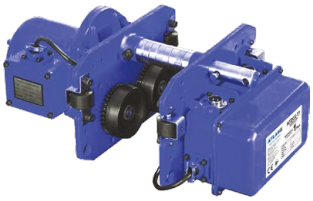

Şaryo Kodu	ATZCE-T2
Kapasite	2 Ton
Motor Gücü	0.4 kW
Rayda Yürüme Hızı	11 m/dk
Ağırlık	38 kg



ATZCE 3-4

Vinç Kodu	ATZCE 3
Kapasite	3 Ton
Kaldırma Yüksekliği	6 m
Sınıf FEM/ISO	1Bm/M3
Zincir Donanım Sayısı	1
Motor Gücü	3.0 kW
Yük Zinciri Ölçüsü	11.2 mm
Kaldırma Hızı	5.6 m/dk
Koruma Sınıfı	IP 54
Ağırlık	115 kg

+

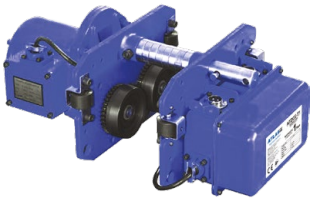

Şaryo Kodu	ATZCE-T3
Kapasite	3 Ton
Motor Gücü	0.75 kW
Rayda Yürüme Hızı	11 m/dk
Ağırlık	50 kg



ATZCE 1-12-4

Vinç Kodu	ATZCE 1
Kapasite	1 Ton
Kaldırma Yüksekliği	12 m
Sınıf FEM/ISO	1Bm/M3
Zincir Donanım Sayısı	1
Motor Gücü	1.5 kW
Yük Zinciri Ölçüsü	7.1 mm
Kaldırma Hızı	6.8 m/dk
Koruma Sınıfı	IP 54
Ağırlık	68 kg

+

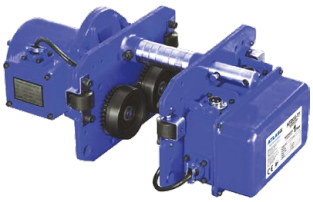

Şaryo Kodu	ATZCE-T1
Kapasite	1 Ton
Motor Gücü	0.4 kW
Rayda Yürüme Hızı	11 m/dk
Ağırlık	32 kg

4 HAREKETLİ ELEKTRİKLİ ZİNCİRLİ VİNÇ (380 VOLT)



ATZCE 2-12-4

Vinç Kodu	ATZCE 2
Kapasite	2 Ton
Kaldırma Yüksekliği	12 m
Sınıf FEM/ISO	1Bm/M3
Zincir Donanım Sayısı	1
Motor Gücü	3.0 kW
Yük Zinciri Ölçüsü	10 mm
Kaldırma Hızı	6.6 m/dk
Koruma Sınıfı	IP 54
Ağırlık	118 kg

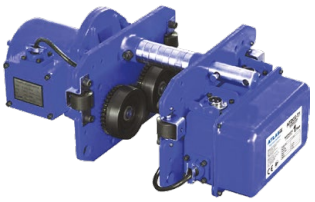

Şaryo Kodu	ATZCE-T2
Kapasite	2 Ton
Motor Gücü	0.4 kW
Rayda Yürüme Hızı	11 m/dk
Ağırlık	38 kg



ATZCE 3-12-4

Vinç Kodu	ATZCE 3
Kapasite	3 Ton
Kaldırma Yüksekliği	12 m
Sınıf FEM/ISO	1Bm/M3
Zincir Donanım Sayısı	1
Motor Gücü	3.0 kW
Yük Zinciri Ölçüsü	11.2 mm
Kaldırma Hızı	5.6 m/dk
Koruma Sınıfı	IP 54
Ağırlık	126 kg

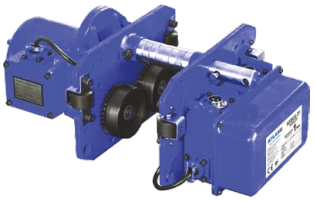

Şaryo Kodu	ATZCE-T3
Kapasite	3 Ton
Motor Gücü	0.75 kW
Rayda Yürüme Hızı	11 m/dk
Ağırlık	50 kg

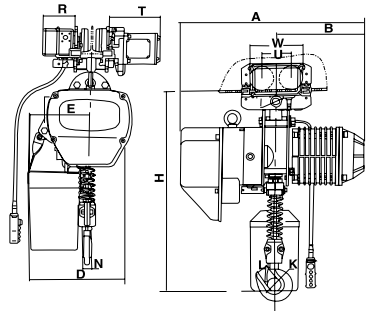

ATZCE 05-4, ATZCE 1-4, ATZCE 2-4, ATZCE 3-4
ATZCE 1-12-4, ATZCE 2-12-4, ATZCE 3-12-4

MODEL		ATZCE 05-4	ATZCE 1-4	ATZCE 2-4	ATZCE 3-4	ATZCE 1-12-4	ATZCE 2-12-4	ATZCE 3-12-4
Ölçüler	A	460 mm	520 mm	615 mm	615 mm	520 mm	615 mm	615 mm
	B	230 mm	260 mm	295 mm	295 mm	260 mm	295 mm	295 mm
	D	288 mm	300 mm	430 mm	430 mm	300 mm	430 mm	430 mm
	E	165 mm	176 mm	265 mm	265 mm	176 mm	265 mm	265 mm
	I	31 mm	31 mm	36 mm	43 mm	31 mm	36 mm	43 mm
	K	31 mm	42 mm	49 mm	59 mm	42 mm	49 mm	59 mm
	L	29 mm	32 mm	40 mm	48 mm	32 mm	40 mm	48 mm
	N	20 mm	24 mm	30 mm	35 mm	24 mm	30 mm	35 mm
	W	180 mm	207 mm	237 mm	265 mm	207 mm	237 mm	265 mm
	U	100 mm	113 mm	127 mm	140 mm	113 mm	127 mm	140 mm
	R	140 mm	142 mm	142 mm	142 mm	142 mm	142 mm	142 mm
	T	159 mm	231 mm	231 mm	231 mm	231 mm	231 mm	231 mm
	Hmin	635 mm	650 mm	815 mm	830 mm	650 mm	815 mm	830 mm

DÖRT HAREKETLİ ÇİFT HIZLI ELEKTRİKLİ ZİNCİRLİ VİNÇ (380 V - 50 Hz)



ATZCE 05D-4

Vinç Kodu	ATZCE 2D
Kapasite	0.5 Ton
Kaldırma Yüksekliği	6 m
Sınıf FEM/ISO	1Bm/M3
Zincir Donanım Sayısı	1
Motor Gücü	1.1 / 0.37 kW
Yük Zinciri Ölçüsü	6.3 mm
Kaldırma Hızı	8.6 / 2.9 m/dk
Koruma Sınıfı	IP 54
Ağırlık	55 kg

+

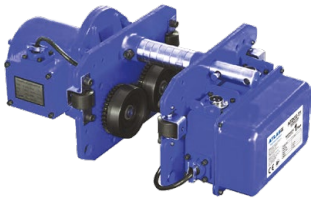

Şaryo Kodu	ATZCE-T1D
Kapasite	1 Ton
Motor Gücü	0.4/0.1 kW
Rayda Yürüme Hızı	20/5 m/dk
NPI Profil Ölçüleri	75-178 mm
Ağırlık	37 kg



ATZCE 1D-4

Vinç Kodu	ATZCE 2D
Kapasite	1 Ton
Kaldırma Yüksekliği	6 m
Sınıf FEM/ISO	1Bm/M3
Zincir Donanım Sayısı	1
Motor Gücü	1.5 / 0.5 kW
Yük Zinciri Ölçüsü	7.1 mm
Kaldırma Hızı	8.2 / 2.8 m/dk
Koruma Sınıfı	IP 54
Ağırlık	74 kg

+

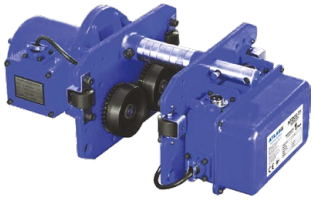

Şaryo Kodu	ATZCE-T1D
Kapasite	1 Ton
Motor Gücü	0.4/0.1 kW
Rayda Yürüme Hızı	20/5 m/dk
NPI Profil Ölçüleri	75-178 mm
Ağırlık	37 kg



ATZCE 2D-4

Vinç Kodu	ATZCE 2D
Kapasite	2 Ton
Kaldırma Yüksekliği	6 m
Sınıf FEM/ISO	1Bm/M3
Zincir Donanım Sayısı	1
Motor Gücü	3.0 / 1.0 kW
Yük Zinciri Ölçüsü	10 mm
Kaldırma Hızı	7.9 / 2.6 m/dk
Koruma Sınıfı	IP 54
Ağırlık	128 kg

+

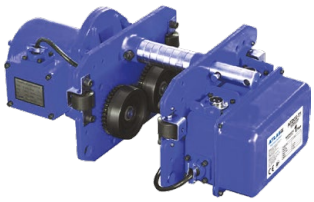

Şaryo Kodu	ATZCE-T2D
Kapasite	2 Ton
Motor Gücü	0.4/0.1 kW
Rayda Yürüme Hızı	20/5 m/dk
NPI Profil Ölçüleri	82-178 mm
Ağırlık	43 kg



ATZCE 3D-4

Vinç Kodu	ATZCE 3D
Kapasite	3 Ton
Kaldırma Yüksekliği	6 m
Sınıf FEM/ISO	1Bm/M3
Zincir Donanım Sayısı	1
Motor Gücü	3.0 / 1.0 kW
Yük Zinciri Ölçüsü	11.2 mm
Kaldırma Hızı	6.7 / 2.2 m/dk
Koruma Sınıfı	IP 54
Ağırlık	137 kg

+

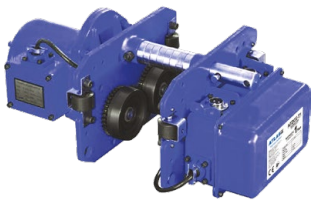

Şaryo Kodu	ATZCE-T3D
Kapasite	3 Ton
Motor Gücü	0.8/0.2 kW
Rayda Yürüme Hızı	20/5 m/dk
NPI Profil Ölçüleri	100-178 mm
Ağırlık	60 kg

ALÇAK TAVAN 4 HAREKETLİ ELEKTRİKLİ ZİNCİRLİ VİNÇ (380 VOLT)



ATZCE 1A

Vinç Kodu	ATZCE 1
Şaryo Kodu	ATZCE-T1
Kapasite	1 Ton
Kaldırma Yüksekliği	6 m
Sınıf FEM/ISO	1Bm/M3
Zincir Donanım Sayısı	1
Motor Gücü	1.5 kW
Yük Zinciri Ölçüsü	7.1 mm
Kaldırma Hızı	6.8 m/dk
Koruma Sınıfı	IP 54
Ağırlık	120 kg

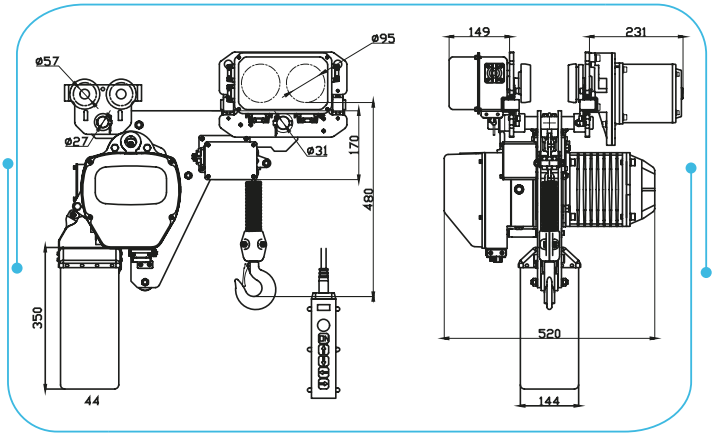

ATZCE 1A



ATZCE 2A

Vinç Kodu	ATZCE 2
Şaryo Kodu	ATZCE-T2
Kapasite	2 Ton
Kaldırma Yüksekliği	6 m
Sınıf FEM/ISO	1Bm/M3
Zincir Donanım Sayısı	1
Motor Gücü	3.0 kW
Yük Zinciri Ölçüsü	10 mm
Kaldırma Hızı	6.6 m/dk
Koruma Sınıfı	IP 54
Ağırlık	190 kg

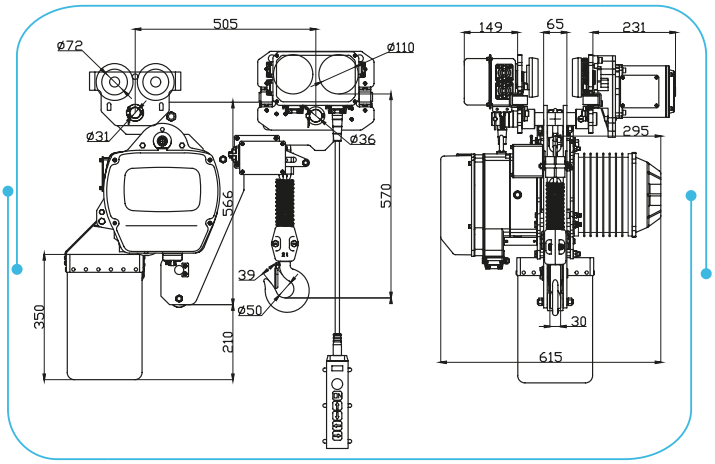

ATZCE 2A

IP54 Koruma Sınıfı



Alçak Tavan Kullanım İmkanı



Yüksek Kalite Dövme Çelik Kanca



Soğutmaya Yardımcı Gövde



Dengeli Yapı



Titreşimsiz Sürüş

- Kompakt tasarımı sayesinde düşük yüksekliğe sahip alanlarda kullanım imkanı.
- Faz koruma özelliği sayesinde, yanlış elektrik bağlantılarının önüne geçer.

ATZCE-A Serisi Alçak Tavan 4 Hareketli Zincirli Vinçler, 4 yöne hareket kabiliyetli şaryo ve alçak tavan yüksekliğinde kullanım imkanıyla çok yönlü kullanım seçeneği sunar.

MONOFAZE ELEKTRİKLİ ZİNCİRLİ VİNÇLER (230 VOLT)



ATZCE 1M

Kapasite	1 Ton
Kaldırma Yüksekliği	6 m
Sınıf FEM/ISO	1Bm/M3
Zincir Donanım Sayısı	1
Motor Gücü	1.5 kW
Yük Zinciri Ölçüsü	7.1 mm
Kaldırma Hızı	6.8 m/dk
Koruma Sınıfı	IP 54
Voltaj	230V - 50Hz/60Hz
Ağırlık	74 kg

IP IP54 Koruma Sınıfı

 Yüksek Kalite Dövme Çelik Kanca

 Soğutmaya Yardımcı Gövde

230V Ağır Hizmet Tipi Monofaze Motor

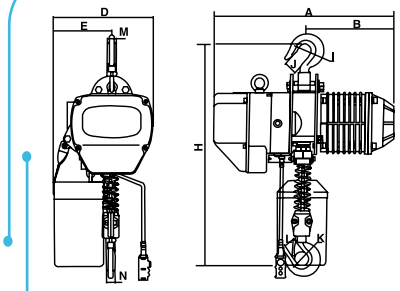

ATZCE1M

MODEL		ATZCE 1M
Ölçüler	A	520 mm
	B	260 mm
	D	300 mm
	E	176 mm
	I - K	42 mm
	J - L	32 mm
	M - N	24 mm
	Hmin	650 mm



ATEC 0.5

Kapasite	500 kg
Kaldırma Yüksekliği	6 m
Test Yükü	625 kg
Zincir Donanım Sayısı	1
Kaldırma Hızı	5 m/dk
Motor Gücü	1.4 kW
Yük Zinciri Ölçüsü	6.3 mm
Voltaj	230 V
Ağırlık	20 kg



ATEC 1

Kapasite	1 Ton
Kaldırma Yüksekliği	6 m
Test Yükü	1.25 Ton
Zincir Donanım Sayısı	2
Kaldırma Hızı	2.5 m/dk
Motor Gücü	1.4 kW
Yük Zinciri Ölçüsü	6.3 mm
Voltaj	230 V
Ağırlık	35 kg

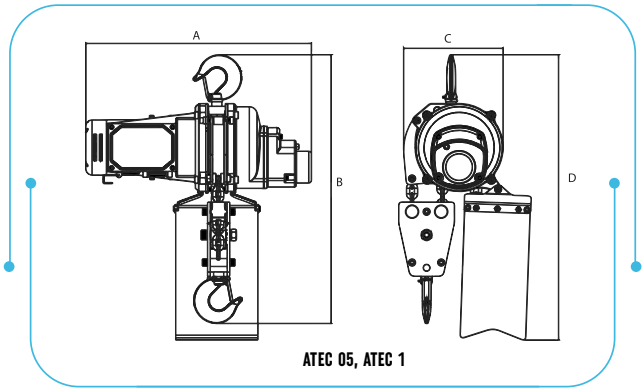

ATEC 05, ATEC 1

ATEC serisi Mini Elektrikli Zincirli Vinçler, Hafif ve kompakt yapısı sayesinde kolay taşınabilir. Vinç kancası 360 derece dönebilen anti-slip güvenlik klipsi ile birlikte verilir.

MODEL		ATEC 05	ATEC 1
Ölçüler	A	420 mm	420 mm
	B	480 mm	500 mm
	C	168 mm	185 mm
	D	536 mm	536 mm

- Acil fren sistemi mekanik yapısı ile beraber güvenli kullanım sunar.
- Titreşim ve aşınmayı azaltan kasnak sistemi ile uzun ömlüdür.

ÇİFT HIZLI ELEKTRİKLİ ZİNCİRLİ VİNÇLER (380 VOLT)

ATZCS 0.5



Kapasite	0.5 Ton
Kaldırma Yüksekliği	6 m
Sınıf FEM/ISO	2m/M5
Zincir Donanım Sayısı	1
Motor Gücü	0.9 / 0.3 kW
Yük Zinciri Ölçüsü	6.3 mm
Kaldırma Hızı (1.-2. Kademe)	7.6 - 2.5 m/dk
Koruma Sınıfı	IP 54
Ağırlık	65 kg

ATZCS 2



Kapasite	2 Ton
Kaldırma Yüksekliği	6 m
Sınıf FEM/ISO	2m/M5
Zincir Donanım Sayısı	2
Motor Gücü	1.1 / 0.37 kW
Yük Zinciri Ölçüsü	8 mm
Kaldırma Hızı (1.-2. Kademe)	2.5 - 0.85 m/dk
Koruma Sınıfı	IP 54
Ağırlık	89 kg

ATZCS 0.5-30

YENİ ÜRÜN



Kapasite	0.5 Ton
Kaldırma Yüksekliği	30 m
Sınıf FEM/ISO	2m/M5
Zincir Donanım Sayısı	1
Motor Gücü	0.9 / 0.3 kW
Yük Zinciri Ölçüsü	6.3 mm
Kaldırma Hızı (1.-2. Kademe)	7.6 - 2.5 m/dk
Koruma Sınıfı	IP 54
Ağırlık	79 kg
Kablolu Kumanda Uzunluk	12 m
Kablosuz Uzaktan Kumanda	✔ Mevcut

ATZCS 2-30

YENİ ÜRÜN



Kapasite	2 Ton
Kaldırma Yüksekliği	30 m
Sınıf FEM/ISO	2m/M5
Zincir Donanım Sayısı	1
Motor Gücü	3.6 / 1.2 kW
Yük Zinciri Ölçüsü	10 mm
Kaldırma Hızı (1.-2. Kademe)	6 - 2 m/dk
Koruma Sınıfı	IP 54
Ağırlık	181 kg
Kablolu Kumanda Uzunluk	12 m
Kablosuz Uzaktan Kumanda	✔ Mevcut

ATZCS 1



Kapasite	1 Ton
Kaldırma Yüksekliği	6 m
Sınıf FEM/ISO	2m/M5
Zincir Donanım Sayısı	1
Motor Gücü	1.1 / 0.37 kW
Yük Zinciri Ölçüsü	8 mm
Kaldırma Hızı (1.-2. Kademe)	5 - 1.7 m/dk
Koruma Sınıfı	IP 54
Ağırlık	74 kg

ATZCS 3



Kapasite	3 Ton
Kaldırma Yüksekliği	6 m
Sınıf FEM/ISO	2m/M5
Zincir Donanım Sayısı	1
Motor Gücü	3.0 / 1.0 kW
Yük Zinciri Ölçüsü	11.2 mm
Kaldırma Hızı (1.-2. Kademe)	6 - 2 m/dk
Koruma Sınıfı	IP 54
Ağırlık	113 kg

ATZCS 1-30

YENİ ÜRÜN



Kapasite	1 Ton
Kaldırma Yüksekliği	30 m
Sınıf FEM/ISO	2m/M5
Zincir Donanım Sayısı	1
Motor Gücü	1.1 / 0.37 kW
Yük Zinciri Ölçüsü	8 mm
Kaldırma Hızı (1.-2. Kademe)	5 - 1.7 m/dk
Koruma Sınıfı	IP 54
Ağırlık	101 kg
Kablolu Kumanda Uzunluk	12 mt
Kablosuz Uzaktan Kumanda	✔ Mevcut

ATZCS 5



Kapasite	5 Ton
Kaldırma Yüksekliği	6 m
Sınıf FEM/ISO	2m/M5
Zincir Donanım Sayısı	2
Motor Gücü	3.0 / 1.0 kW
Yük Zinciri Ölçüsü	11.2 mm
Kaldırma Hızı (1.-2. Kademe)	3 - 1 m/dk
Koruma Sınıfı	IP 54
Ağırlık	162 kg

ATZCS serisi Çift Hızlı Elektrikli Zincirli Vinçler, elektrik akımındaki frekans düşüklüğü nedeniyle ortaya çıkabilecek hatalara karşı korumalı sisteme sahiptir.

IP55 Koruma Sınıfı



Fan Soğutmalı Motor



Alaşımlı Dövme Kanca



Özel işlem Uygulanmış Siyah Zincir

- Sıvı yağlı şanzıman sistemi sayesinde, sessiz ve verimli çalışır.
- Çift kademeli hız ayarı ile hassas taşıma işlemlerine çözüm sunar.
- Faz koruma özelliği sayesinde, yanlış elektrik bağlantılarının önüne geçer.

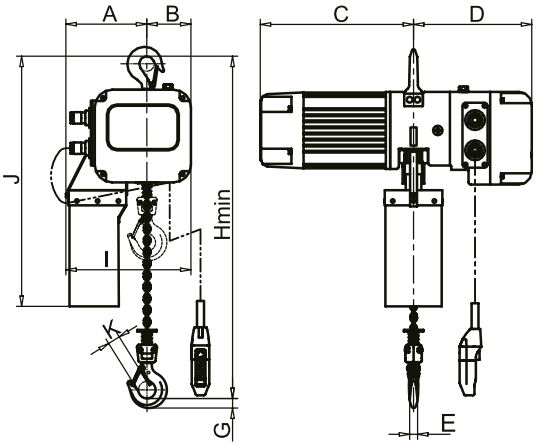

ATZCS 0.5, ATZCS 0.5-30 ATZCS 1, ATZCS 1-12, ATZCS 1-30, ATZCS 2, ATZCS 2-12, ATZCS 2-30, ATZCS 3, ATZCS 5

MODEL		ATZCS 0.5	ATZCS 0.5-30	ATZCS 1	ATZCS 1-30	ATZCS 2	ATZCS 2-30	ATZCS 3	ATZCS 5
Ölçüler	A	190 mm	190 mm	190 mm	190 mm	235 mm	282 mm	282 mm	338 mm
	B	102 mm	102 mm	102 mm	102 mm	57 mm	166 mm	166 mm	110 mm
	C	334 mm	334 mm	354 mm	354 mm	469 mm	469 mm	469 mm	469 mm
	D	307 mm	307 mm	307 mm	307 mm	307 mm	336 mm	336 mm	336 mm
	E	18 mm	18 mm	20 mm	20 mm	25 mm	25 mm	25 mm	35 mm
	G	22 mm	22 mm	25 mm	25 mm	43 mm	43 mm	43 mm	51 mm
	I	292 mm	292 mm	292 mm	292 mm	235 mm	448 mm	448 mm	448 mm
	J	566 mm	566 mm	584 mm	584 mm	658 mm	740 mm	740 mm	829 mm
	K	27 mm	27 mm	31 mm	31 mm	38 mm	38 mm	38 mm	52 mm
	Hmin	443 mm	443 mm	533 mm	533 mm	702 mm	633 mm	633 mm	915 mm

ZİNCİRLİ SAHNE VİNÇLERİ

YENİ ÜRÜN



ATTM1

Kapasite	1 Ton
Kaldırma Yüksekliği	25 m
Sınıf FEM/ISO	M3(1Bm)
Zincir Donanım Sayısı	1
Motor Gücü	0.75 kW
Yük Zinciri Ölçüsü	7.1 x 21 mm
Kaldırma Hızı	4 m/dk
Koruma Sınıfı	IP 66
Ağırlık	29 kg


Zincir Torbası


Taşıma Sandığı


Çift DC Elektromanyetik Fren

ATTM serisi **Zincirli Sahne Vinçleri,** dengeli ve senkronize çalışan yapısıyla tüm sahne kurulumlarınızda güvenli bir kaldırma sunar.

- Mekanik kayma kavraması aşırı yük durumunda kaldırma motorundan gelen kuvveti kaydırarak koruma sağlar.
- Çift DC Elektro-manyetik fren sayesinde çoklu frenleme sağlar, güvenli kullanımı garantiler.

SAHNE VİNCİ KUMANDA KONTROL PANELİ

YENİ ÜRÜN



ATTM8KP

Kapasite	1 Ton
Voltaj	380V~415V / 50 Hz-3 PH
Kontrol	Doğrudan Kontrol - DC
Kanal Sayısı	8
Giriş	CEE32A-5P-6h
Çıkış	CEE16A-4P-6h
Çalışma Sıcaklığı	-40°C ~ 80°C.
Ağırlık	12 kg


8 Kanal Sayısı


Hafif ve Sağlam Taşıma Çantası

PALET KALDIRMA ÇATALLARI

YENİ ÜRÜN



ATPTA 2

Kaldırma Kapasitesi	2 Ton
Çatal Genişliği	400-900 mm
Çatal Uzunluğu	1000 mm
Palet Yüksekliği	1300-2000 mm
Makine Genişliği	900 mm
Ağırlık	198 kg



Otomatik Yük Dengeleme Sistemi



Ayarlanabilir Çatal Genişliği

ATPTA serisi Palet Kaldırma Çatalları, paletlenmiş yükleri taşıma ve kaldırmak için vinç aracılığıyla kullanılır. Otomatik yük dengeleme sistemi sayesinde güvenli bir kaldırma sunar.

- Ayarlanabilir çatal genişliği sayesinde farklı ölçülerde paletleri kaldırmayı sağlar.
- Otomatik yük dengeleme sistemi kaldırma esnasında stabil bir kaldırma sunar.

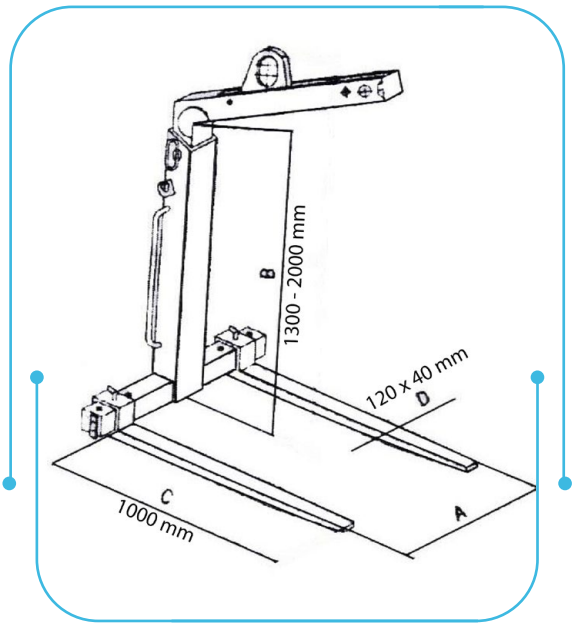

PAKET TAŞIMA ARABALARI



ATYA150

Kapasite	150 kg
Genişlik	480 mm
Uzunluk	735 mm
Yükseklik	820 mm
Ağırlık	7.6 kg



ATYA300

Kapasite	300 kg
Genişlik	610 mm
Uzunluk	900 mm
Yükseklik	870 mm
Ağırlık	14 kg





Katlanabilir Kollar



360° Dönebilen Arka Tekerlekler

ATYA serisi Paket Taşıma Arabaları, katlanabilir kollu olup yüksek kalite standartlarında sağlam ve dayanıklı malzemelerden üretilmiştir. 360 derece dönebilen arka tekerlekler ile kolay manevra imkanı sağlar.

YÜK TAŞIMA ARABALARI



ATYA 8

	X4	Y4
Tekerlek Sayısı	4 Adet	4 Adet
Temas Yüzeyi	150 mm	130 x 130 mm
Kol Uzunluğu Ayar Ölçüsü	1020 mm	300 - 1000 mm
Toplam Ölçüsü	230 x 230 x 110 mm	170 x 130 x 110 mm
Yük Taşıma Kapasitesi	4 Ton + 2 Ton + 2 Ton = 8 Ton	
Net Ağırlık	28 kg	

ATYA 16

X8	Y8
8 Adet	8 Adet
160 mm	200 x 160 mm
1300 mm	400 - 1300 mm
530 x 420 x 110 mm	200 x 200 x 110 mm
8 Ton + 4 Ton + 4 Ton = 16 Ton	
72 kg	

ATYA 24

	X12	Y12
Tekerlek Sayısı	12 Adet	12 Adet
Temas Yüzeyi	180 mm	220 x 180 mm
Kol Uzunluğu Ayar Ölçüsü	1300 mm	400-1300 mm
Toplam Ölçüsü	750 x 540 x 110 mm	280 x 200 x 110 mm
Yük Taşıma Kapasitesi	12 Ton + 6 Ton + 6 Ton = 24 Ton	
Net Ağırlık	100 kg	

ATYA 36

X18	Y18
18 Adet	18 Adet
200 mm	280 x 200 mm
1470 mm	400 - 1500 mm
760 x 620 x 110 mm	300 x 280 x 110 mm
18Ton + 9 Ton + 9 Ton = 36 Ton	
138 kg	

ATYA 48

	X24	Y24
Tekerlek Sayısı	12 Adet	12 Adet
Temas Yüzeyi	220 mm	330 x 200 mm
Kol Uzunluğu Ayar Ölçüsü	1500 mm	600 - 2000 mm
Toplam Ölçüsü	882 x 684 x 162 mm	230 x 330 x 162 mm
Yük Taşıma Kapasitesi	24 Ton + 12 Ton + 12 Ton = 48 Ton	
Net Ağırlık	240 kg	

ATYA 64

X32	Y32
16 Adet	16 Adet
250 mm	420x220 mm
1760 mm	800-2000 mm
1103 x 690 x 169 mm	230 x 420 x 169 mm
32 Ton + 16 Ton + 16 Ton = 64 Ton	
310 kg	

ATYA serisi Yük Taşıma Arabaları, hantal yükleri taşıma ve konumlandırma için kullanılır. Kaymayı önleyici pedler, güvenli taşıma için yüksek sürtünme sağlar. Kompakt yapısı sayesinde düşük profile sahiptir.

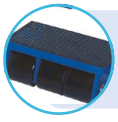

İz Bırakmayan Tekerler



Korozyon ve Çizilmeye Karşı Dayanıklı Gövde



ATTP 2.5

1 Palet (6'lı) Fiyatı	
Taşıma Kapasitesi	2.5 Ton
Min. Çatal Yüksekliği	75 mm
Maks. Çatal Yüksekliği	190 mm
Çatal Genişliği	550 mm
Çatal Uzunluğu	1150 mm
Toplam Uzunluk	1533 mm
Toplam Yükseklik	1214 mm
Yön Tekerleği	180 mm
Yük Tekerleği	74x70 mm
Dönüş Yarıçapı	1266 mm
Ağırlık	64.5 kg



Bakalit Kaplı Kumanda Kolu



Döküm Pompa



Polyamid Teker

* Satıştaki ürünler siyah yada beyaz renkli polyamid teker olabilir.
Malzeme aynı olup sadece renk farklıdır.



ATTP

1 Palet (6'lı) Fiyatı	
Taşıma Kapasitesi	2.5 Ton
Min. Çatal Yüksekliği	75 mm
Maks. Çatal Yüksekliği	190 mm
Çatal Genişliği	550 mm
Çatal Uzunluğu	1150 mm
Toplam Uzunluk	1533 mm
Toplam Yükseklik	1214 mm
Yön Tekerleği	180 mm
Yük Tekerleği	74x70 mm
Dönüş Yarıçapı	1266 mm
Ağırlık	66 kg



Bakalit Kaplı Kumanda Kolu



Döküm Pompa



Döküm Gövde Üzerine Poliüretan Kaplı Teker

* Satıştaki ürünlerin poliüretan teker kaplamaları siyah yada kırmızı olabilir.
Malzeme aynı olup sadece renk farklıdır.



ATTP 3

1 Palet (6'lı) Fiyatı	
Taşıma Kapasitesi	3 Ton
Min. Çatal Yüksekliği	75 mm
Maks. Çatal Yüksekliği	190 mm
Çatal Genişliği	550 mm
Çatal Uzunluğu	1150 mm
Toplam Uzunluk	1533 mm
Toplam Yükseklik	1214 mm
Yön Tekerleği	180 mm
Yük Tekerleği	74x70 mm
Dönüş Yarıçapı	1266 mm
Ağırlık	77 kg



Bakalit Kaplı Kumanda Kolu



Döküm Pompa



Döküm Gövde Üzerine Poliüretan Kaplı Teker

* Satıştaki ürünlerin poliüretan teker kaplamaları siyah yada kırmızı olabilir.
Malzeme aynı olup sadece renk farklıdır.

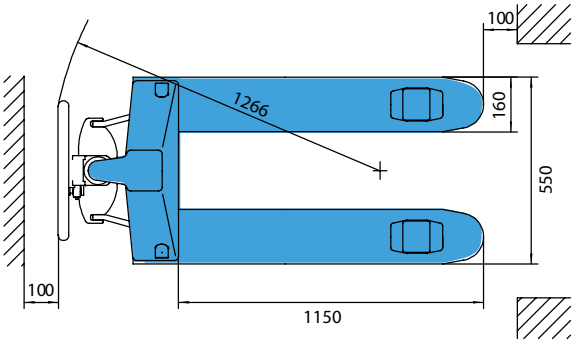

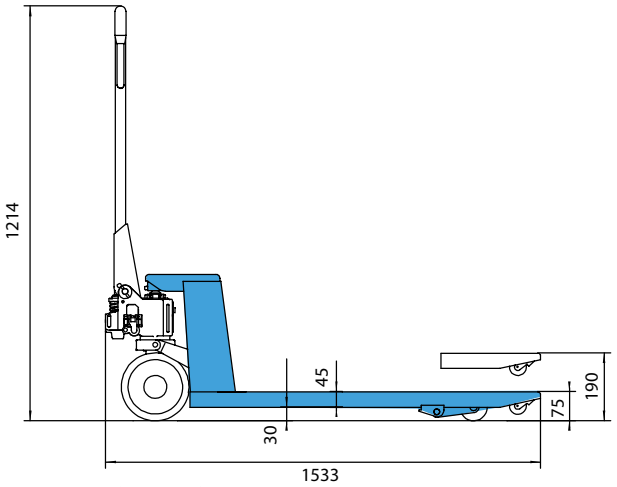

ATTP, ATTP 2.5, ATTP 3
*Tüm ölçüler mm cinsindendir.

TRANSPALETLER



ATTP 5

Taşıma Kapasitesi	5 Ton
Min. Çatal Yüksekliği	88 mm
Maks. Çatal Yüksekliği	205 mm
Çatal Genişliği	550 mm
Çatal Uzunluğu	1150 mm
Toplam Uzunluk	1544 mm
Toplam Yükseklik	1253 mm
Yön Tekerleği	200 mm
Yük Tekerleği	85x80 mm
Dönüş Yarıçapı	1300 mm
Ağırlık	106.5 kg


Döküm Pompa


Döküm Gövde Üzerine Poliüretan Kaplı Teker

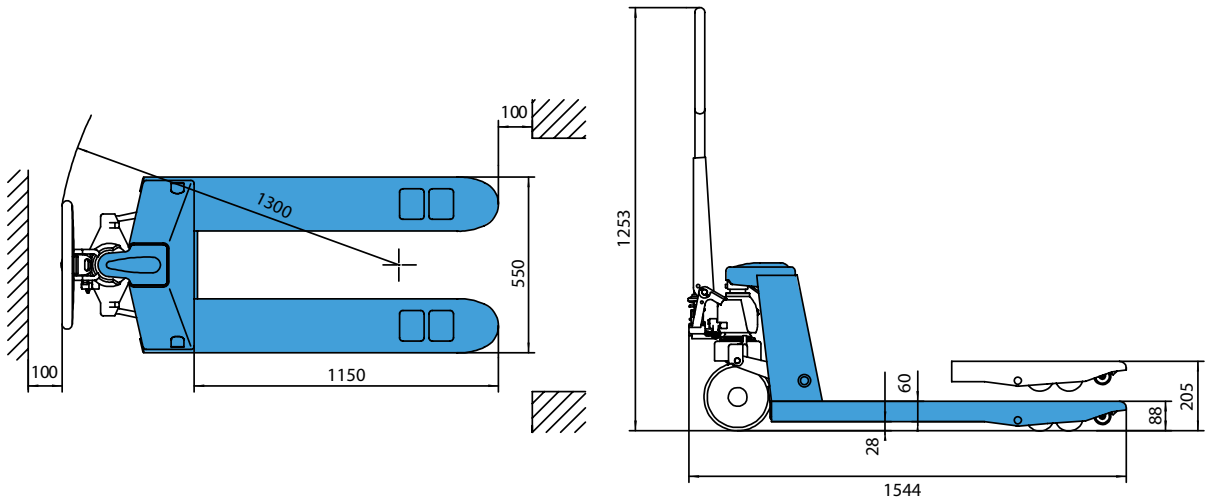

ATTP 5

*Tüm ölçüler mm cinsindendir.

MİNİ TRANSPALET



ATTP 0.5

Taşıma Kapasitesi	500 kg
Min. Çatal Yüksekliği	60 mm
Maks. Çatal Yüksekliği	150 mm
Çatal Genişliği	380 mm
Çatal Uzunluğu	800 mm
Toplam Uzunluk	1126 mm
Toplam Yükseklik	1110 mm
Yön Tekerleği	127 mm
Yük Tekerleği	58 mm
Ağırlık	35 kg

- Kompakt tasarımı sayesinde dar alanlarda kullanım kolaylığı sağlar.
- Hafifliği ile kullanıcı dostudur.

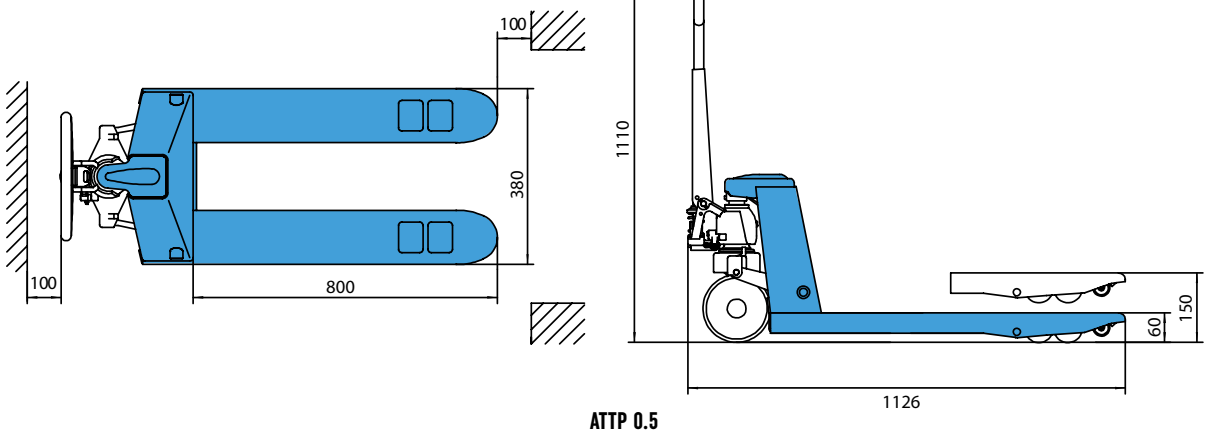

ATTP 0.5

*Tüm ölçüler mm cinsindendir.

DÜŞÜK ŞASE TRANSPALET



ATTPD 1

Taşıma Kapasitesi	1 Ton
Min. Çatal Yüksekliği	35 mm
Maks. Çatal Yüksekliği	105 mm
Çatal Genişliği	550 mm
Çatal Uzunluğu	1100 mm
Toplam Uzunluk	1533 mm
Toplam Yükseklik	1174 mm
Yön Tekerleği	150 mm
Yük Tekerleği	35x50 mm
Dönüş Yarıçapı	1266 mm
Ağırlık	85 kg


Bakalit Kaplı Kumanda Kolu


Döküm Pompa


Demir Ön Tererlek


Döküm Gövde Üzerine Poliüretan Kaplı Teker

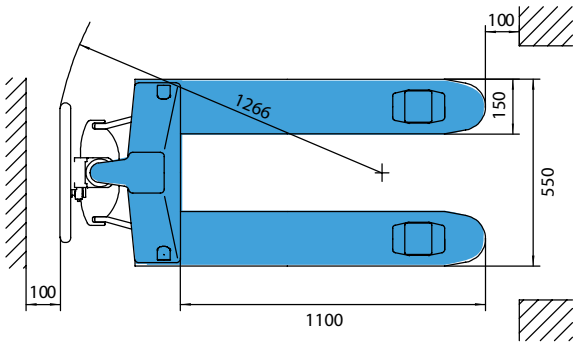

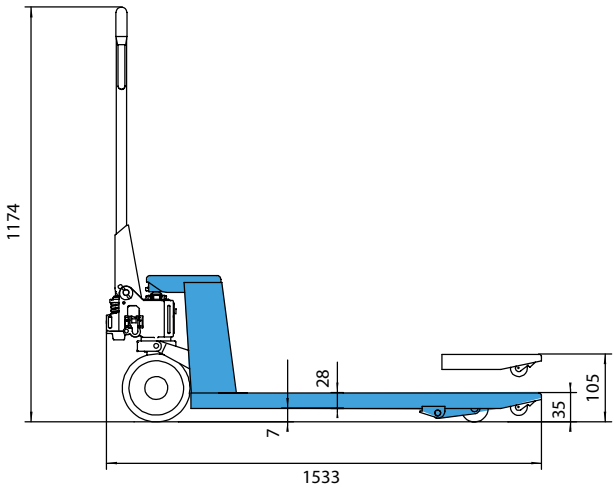

ATTPD1

*Tüm ölçüler mm cinsindendir.

FRENLİ TRANSPALET



ATTPF

Taşıma Kapasitesi	2.5 Ton
Min. Çatal Yüksekliği	85 mm
Maks. Çatal Yüksekliği	200 mm
Çatal Genişliği	550 mm
Çatal Uzunluğu	1150 mm
Toplam Uzunluk	1533 mm
Toplam Yükseklik	1224 mm
Yön Tekerleği	200 mm
Yük Tekerleği	80 mm
Dönüş Yarıçapı	1266 mm
Ağırlık	73 Kg



Emniyet Odaklı Fren Sistemi



Döküm Pompa



Döküm Gövde Üzerine Poliüretan Kaplı Teker

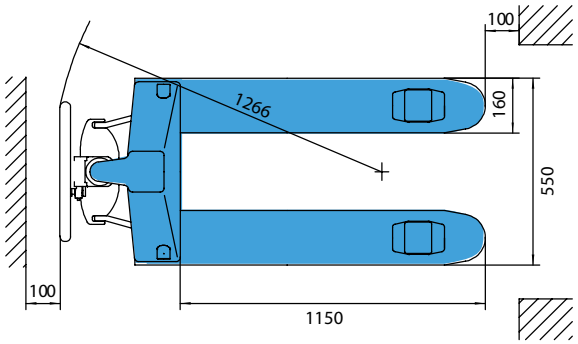

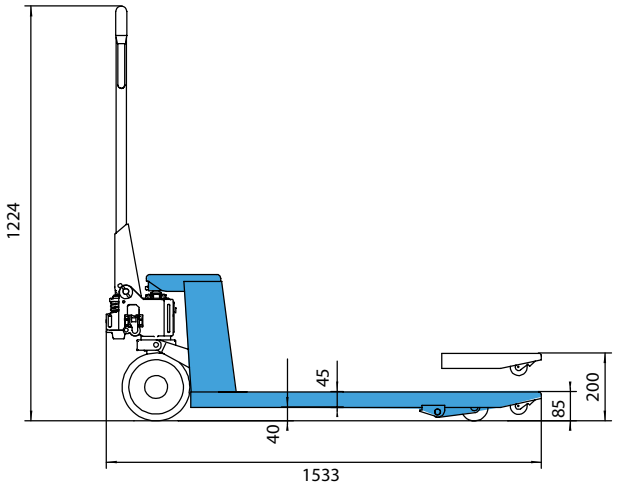

ATTPF

*Tüm ölçüler mm cinsindendir.

UZUN TRANSPALETLER



ATTPU

Taşıma Kapasitesi	2 Ton
Min. Çatal Yüksekliği	75 mm
Maks. Çatal Yüksekliği	190 mm
Çatal Genişliği	550 mm
Çatal Uzunluğu	1500 mm
Toplam Uzunluk	1883 mm
Toplam Yükseklik	1214 mm
Yön Tekerleği	180 mm
Yük Tekerleği	74x70 mm
Dönüş Yarıçapı	1690 mm
Ağırlık	85 kg



ATTPU 2

Taşıma Kapasitesi	1 Ton
Min. Çatal Yüksekliği	75 mm
Maks. Çatal Yüksekliği	190 mm
Çatal Genişliği	550 mm
Çatal Uzunluğu	2000 mm
Toplam Uzunluk	2383 mm
Toplam Yükseklik	1214 mm
Yön Tekerleği	180 mm
Yük Tekerleği	74x70 mm
Dönüş Yarıçapı	2190 mm
Ağırlık	102 kg


Bakalit Kaplı Kumanda Kolu


Döküm Pompa


Döküm Gövde Üzerine Poliüretan Kaplı Teker

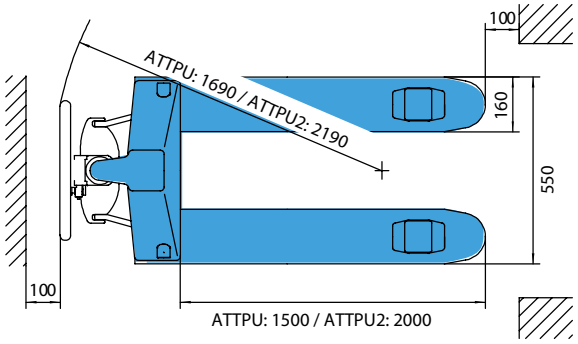

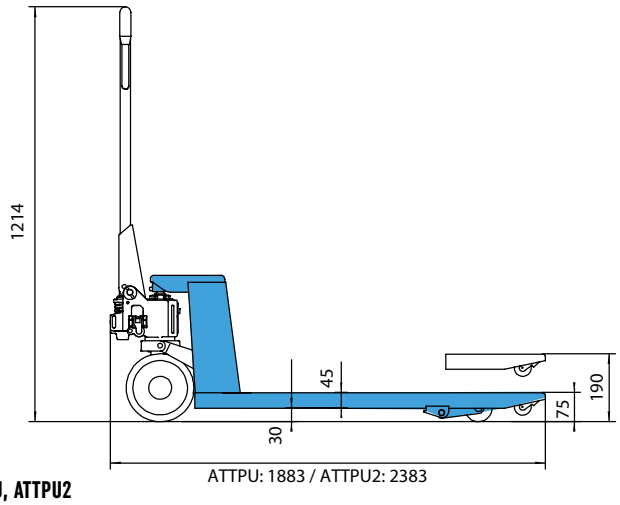

ATTPU, ATTPU2

*Tüm ölçüler mm cinsindendir.

4 YÖNE HAREKETLİ TRANSPALET

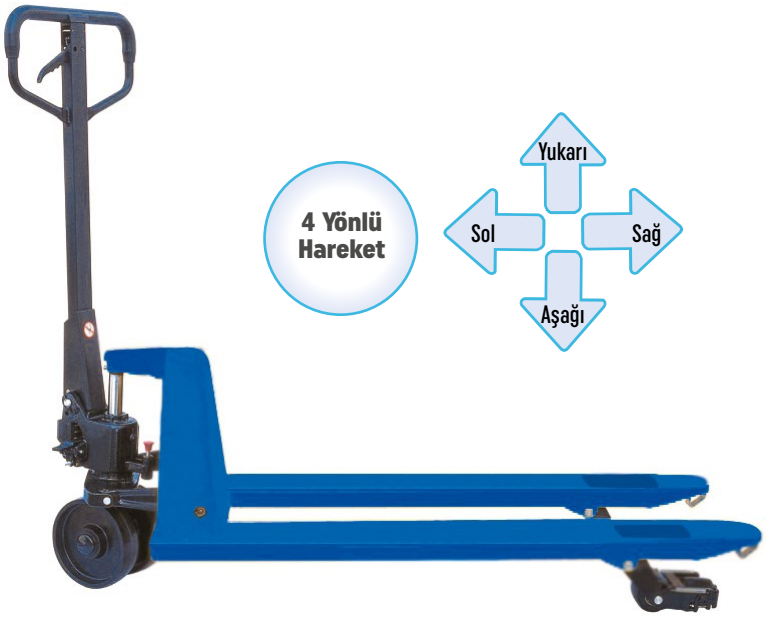

ATTPH

Taşıma Kapasitesi	2.5 Ton
4 Yönlü Maks.Taşıma Kap.	1.5 Ton
Min. Çatal Yüksekliği	85 mm
Maks. Çatal Yüksekliği	200 mm
Çatal Genişliği	550 mm
Çatal Uzunluğu	1150 mm
Toplam Uzunluk	1533 mm
Toplam Yükseklik	1224 mm
Yön Tekerleği	200 mm
Yük Tekerleği	65x60 mm
Dönüş Yarıçapı	1266 mm
Ağırlık	65 kg



Bakalit Kaplı Kumanda Kolu



Yön Sabitleme Kilidi



Döküm Gövde Üzerine Poliüretan Kaplı Teker

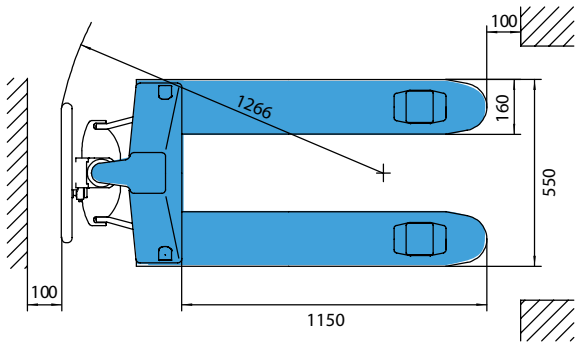

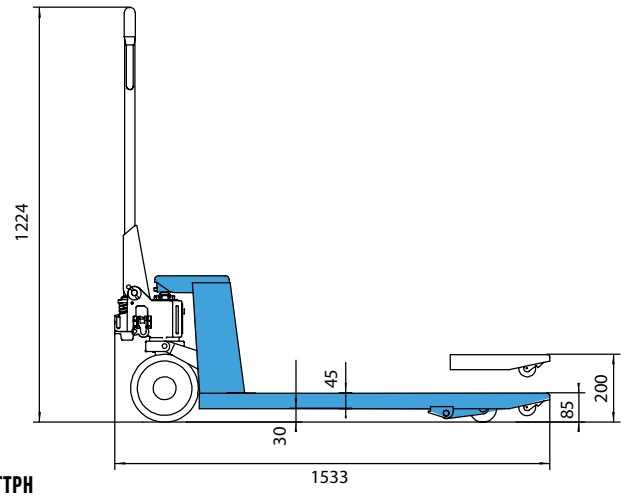

ATTPH

*Tüm ölçüler mm cinsindendir.

BOBİN TAŞIMA TRANSPALETİ



ATTPB

Taşıma Kapasitesi	1 Ton
Bobin Çapı	700-1200 mm
Çatal Genişliği	965 mm
Çatal Uzunluğu	1150 mm
Toplam Yükseklik	432 mm
Yön Tekerleği	200 mm
Yük Tekerleği	80 mm
Ağırlık	135 kg



Bakalit Kaplı Kumanda Kolu



Döküm Pompa



Döküm Gövde Üzerine Poliüretan Kaplı Teker

- Top kumaş, bobin, rulo vb. ürünler için özel tasarlanmıştır.
- Geniş ayakları sayesinde malzemelerin güçlü tutulmasını sağlar.

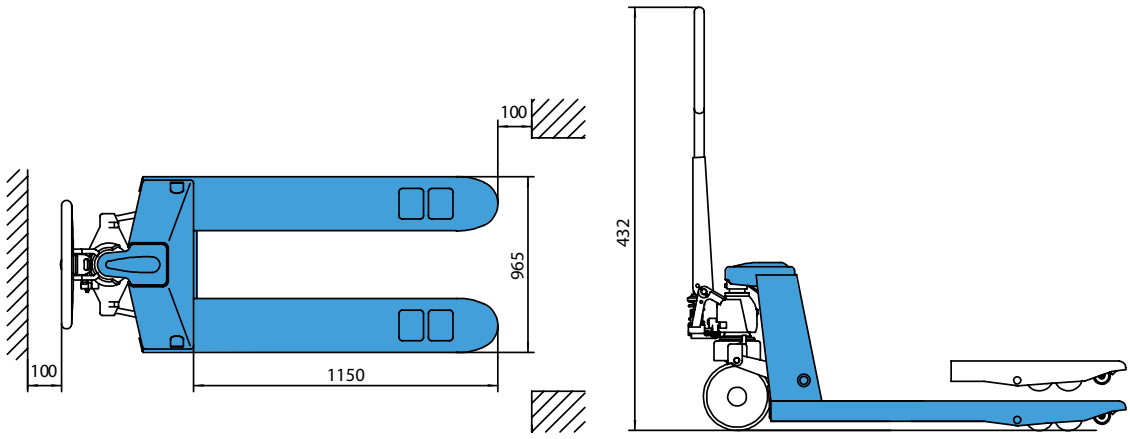

ATTPB

*Tüm ölçüler mm cinsindendir.

DESTEK PANELLİ TRANSPALET



ATTPK

Taşıma Kapasitesi	2.5 Ton
Min. Çatal Yüksekliği	85 mm
Maks. Çatal Yüksekliği	200 mm
Çatal Genişliği	550 mm
Çatal Uzunluğu	1150 mm
Kolun Yüksekliği	432 mm
Yön Tekerleği	200 mm
Yük Tekerleiği	80x70 mm
Ağırlık	95 kg



Bakalit Kaplı Kumanda Kolu



Döküm Pompa



Döküm Gövde Üzerine Poliüretan Kaplı Teker

- Destek paneli sayesinde yükler kolayca bağlanabilir.

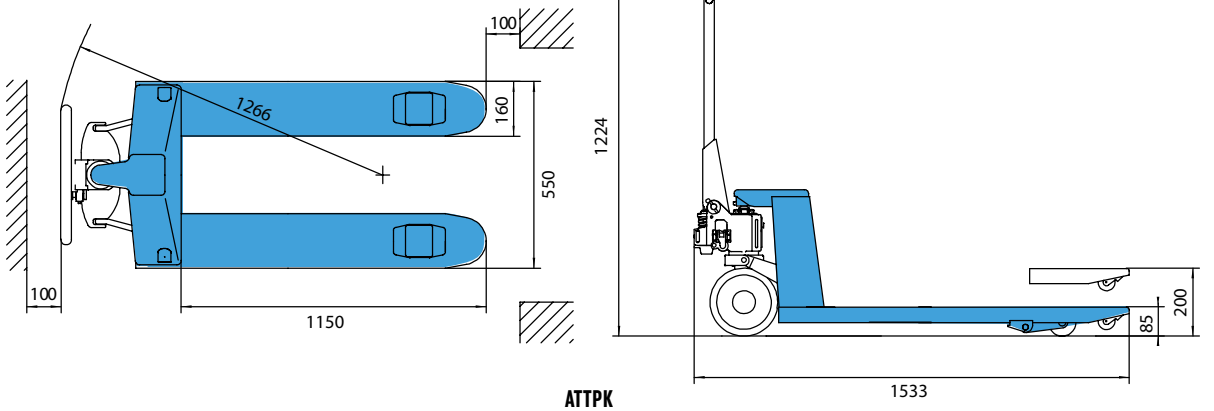

ATTPK

*Tüm ölçüler mm cinsindendir.

KISA TRANSPALET



ATTPK 2

Taşıma Kapasitesi	2 Ton
Min. Çatal Yüksekliği	75 mm
Maks. Çatal Yüksekliği	190 mm
Çatal Genişliği	550 mm
Çatal Uzunluğu	800 mm
Toplam Uzunluk	1170 mm
Toplam Yükseklik	1160 mm
Yön Tekerleği	160 mm
Yük Tekerleği	70x60 mm
Ağırlık	50 kg

- Kısa çatal uzunluğu sayesinde dar alanlarda kullanım kolaylığı sağlar.



Döküm Gövde Üzerine Poliüretan Kaplı Teker

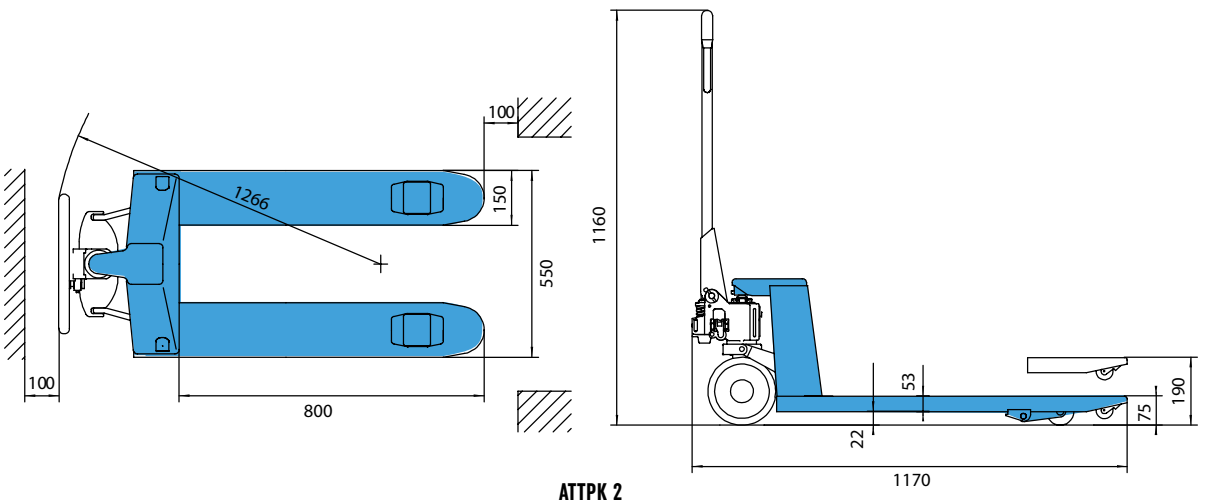

ATTPK 2

*Tüm ölçüler mm cinsindendir.

TERAZİLİ TRANSPALET



ATTPT2E

Taşıma Kapasitesi	2 Ton
Min. Çatal Yüksekliği	85 mm
Maks. Çatal Yüksekliği	175 mm
Çatal Genişliği	540 mm
Çatal Uzunluğu	1150 mm
Toplam Uzunluk	1570 mm
Yön Tekerleği	160 mm
Yük Tekerleği	70 mm
Güç Kaynağı	5 V
Terazi Hassasiyeti	±0.005
Ağırlık	120 kg



Bakalit Kaplı Kumanda Kolu



Döküm Pompa



Terazili

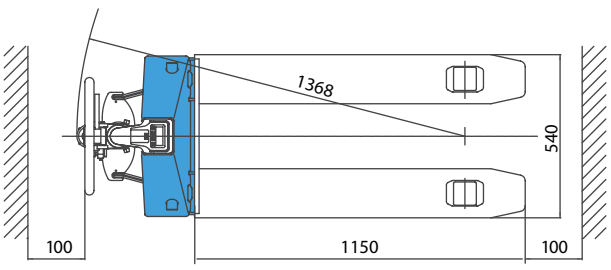

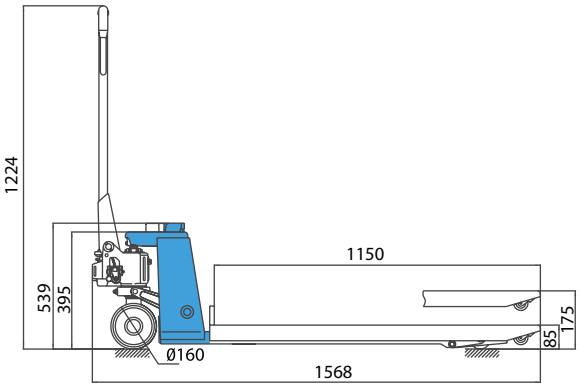

ATTPT2E

*Tüm ölçüler mm cinsindendir.

PASLANMAZ TRANSPALET (INOX)



ATTPP 2.5

Taşıma Kapasitesi	2.5 Ton
Min. Çatal Yüksekliği	85 mm
Maks. Çatal Yüksekliği	200 mm
Çatal Genişliği	550 mm
Çatal Uzunluğu	1150 mm
Toplam Uzunluk	1533 mm
Toplam Yükseklik	1224 mm
Yön Tekerleği	200 mm
Yük Tekerleği	74x70 mm
Dönüş Yarıçapı	1266 mm
Ağırlık	77.5 kg

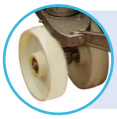
Polyamid Teker


Bakalit Kaplı Kumanda Kolu


Döküm Pompa

- Gıda ve ilaç sektörlerinde, soğuk hava depolarında, nemli çalışma ortamlarında uzun ömürlü kullanım sunar.

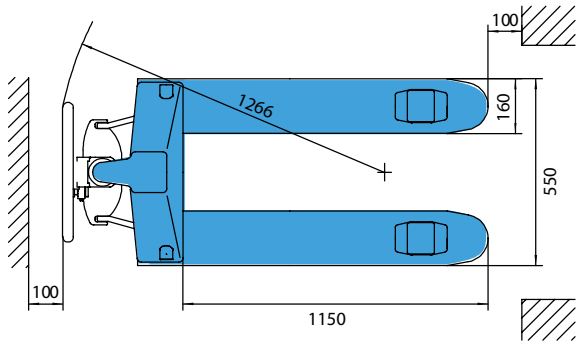

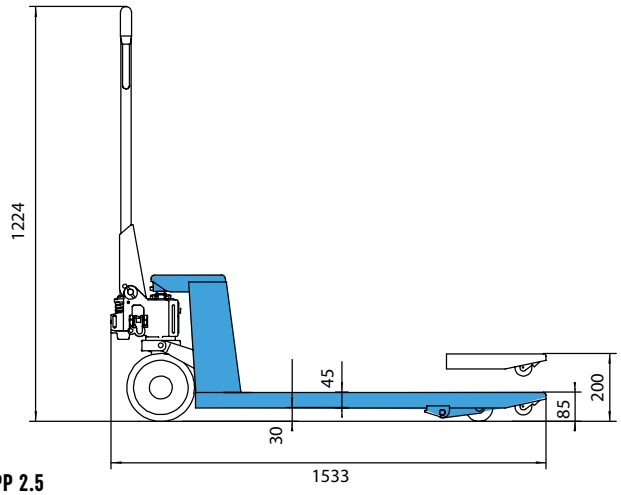

ATTPP 2.5

*Tüm ölçüler mm cinsindendir.

GALVANİZ TRANSPALET



ATTPG 2.5

Taşıma Kapasitesi	2.5 Ton
Min. Çatal Yüksekliği	85 mm
Maks. Çatal Yüksekliği	200 mm
Çatal Genişliği	550 mm
Çatal Uzunluğu	1100 mm
Toplam Uzunluk	1533 mm
Toplam Yükseklik	1224 mm
Yön Tekerleği	200 mm
Yük Tekerleği	74x70 mm
Dönüş Yarıçapı	1266 mm
Ağırlık	70 kg



Bakalit Kaplı Kumanda Kolu



Döküm Pompa



Sıcak Galvaniz

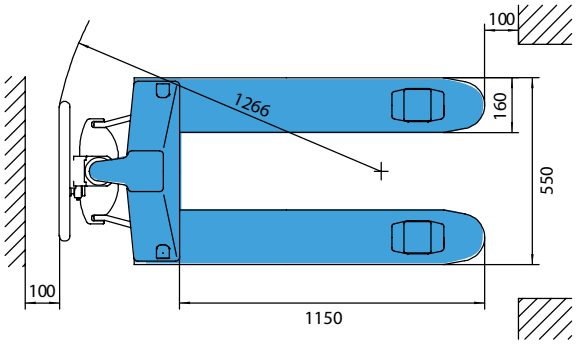

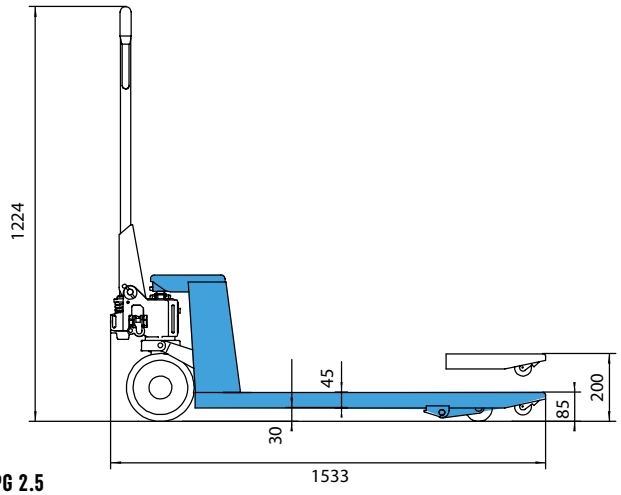

ATTPG 2.5

*Tüm ölçüler mm cinsindendir.

MAKASLI TRANSPALET



ATTPM

Taşıma Kapasitesi	1 Ton
Min. Çatal Yüksekliği	85 mm
Maks. Çatal Yüksekliği	800 mm
Çatal Genişliği	550 mm
Çatal Uzunluğu	1150 mm
Toplam Uzunluk	1515 mm
Toplam Yükseklik	1225 mm
Yön Tekerleği	180 mm
Yük Tekerleği	74x50 mm
Dönüş Yarıçapı	1360 mm
Ağırlık	107.5 Kg


Bakalit Kaplı Kumanda Kolu


Döküm Pompa


Teleskopik Kriko Sistemi

- Kaldırma işlemi sırasında destek ayakları kendiliğinden zemine oturur.

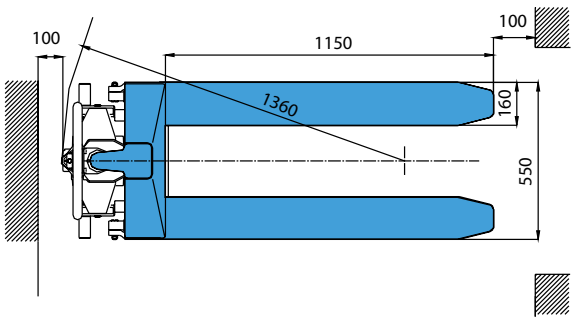

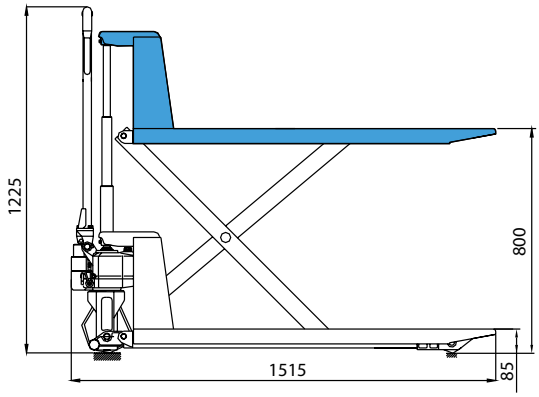

ATTPM

*Tüm ölçüler mm cinsindendir.

YÜKSEK ŞASELİ MAKASLI TRANSPALET



ATTPS

Taşıma Kapasitesi	1 Ton
Min. Çatal Yüksekliği	85 mm
Maks. Çatal Yüksekliği	800 mm
Çatal Genişliği	550 mm
Çatal Uzunluğu	1220 mm
Toplam Uzunluk	1785 mm
Toplam Yükseklik	1210 mm
Yön Tekerleği	180 mm
Yük Tekerleği	74x50 mm
Dönüş Yarıçapı	1670 mm
Ağırlık	127.5 kg



Bakalit Kaplı Kumanda Kolu



Döküm Pompa

- Kaldırma işlemi sırasında destek ayakları kendiliğinden zemine oturur.

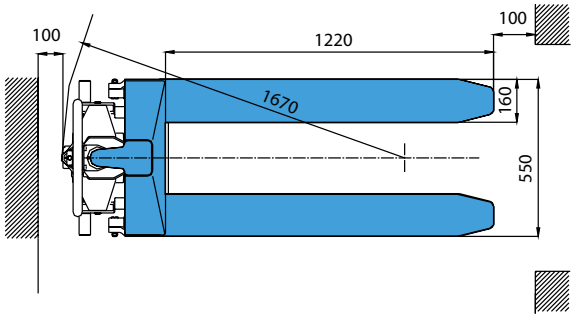

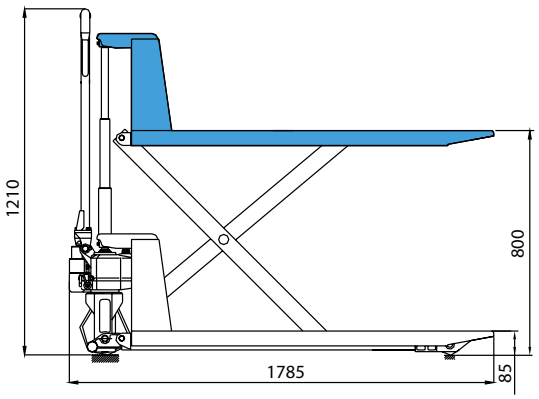

ATTPS

*Tüm ölçüler mm cinsindendir.

MAKASLI PLATFORMLAR

ATP 150



Kaldırma Kapasite	150 kg
Min. Tabla Yüksekliği	225 mm
Maks. Tabla Yüksekliği	740 mm
Kaldırma Yüksekliği	515 mm
Tabla Ölçüleri	740x450x35 mm
Toplam Yükseklik	935 mm
Toplam Uzunluk	834 mm
Maks. Yük. İçin Pedal Sayısı	25
Tekerlek Çapı	100 mm
Ağırlık	44 kg

ATP 300



Kaldırma Kapasite	300 kg
Min. Tabla Yüksekliği	340 mm
Maks. Tabla Yüksekliği	900 mm
Kaldırma Yüksekliği	560 mm
Tabla Ölçüleri	855x500x50 mm
Toplam Yükseklik	970 mm
Toplam Uzunluk	924 mm
Maks. Yük. İçin Pedal Sayısı	32
Tekerlek Çapı	127 mm
Ağırlık	82 kg

ATP 500



Kaldırma Kapasite	500 kg
Min. Tabla Yüksekliği	340 mm
Maks. Tabla Yüksekliği	900 mm
Kaldırma Yüksekliği	560 mm
Tabla Ölçüleri	855x500x50 mm
Toplam Yükseklik	970 mm
Toplam Uzunluk	924 mm
Maks. Yük. İçin Pedal Sayısı	45
Tekerlek Çapı	127 mm
Ağırlık	87 kg

ATP 800



Kaldırma Kapasite	800 kg
Min. Tabla Yüksekliği	420 mm
Maks. Tabla Yüksekliği	1000 mm
Kaldırma Yüksekliği	580 mm
Tabla Ölçüleri	1000x510x55 mm
Toplam Yükseklik	996 mm
Toplam Uzunluk	1150 mm
Maks. Yük. İçin Pedal Sayısı	70
Tekerlek Çapı	150 mm
Ağırlık	115 kg

ATP 1500



Kaldırma Kapasite	1500 kg
Min. Tabla Yüksekliği	420 mm
Maks. Tabla Yüksekliği	1000 mm
Kaldırma Yüksekliği	580 mm
Tabla Ölçüleri	1220x610x60 mm
Toplam Yükseklik	962 mm
Toplam Uzunluk	1379 mm
Maks. Yük. İçin Pedal Sayısı	70
Tekerlek Çapı	150 mm
Ağırlık	135 kg

ATDP 350



ÇİFT MAKASLI

Kaldırma Kapasite	350 kg
Min. Tabla Yüksekliği	350 mm
Maks. Tabla Yüksekliği	1300 mm
Kaldırma Yüksekliği	950 mm
Tabla Ölçüleri	910x500x50 mm
Toplam Yükseklik	970 mm
Toplam Uzunluk	980 mm
Maks. Yük. İçin Pedal Sayısı	60
Tekerlek Çapı	127 mm
Ağırlık	105 kg

ATDP 800



ÇİFT MAKASLI

Kaldırma Kapasite	800 kg
Min. Tabla Yüksekliği	475 mm
Maks. Tabla Yüksekliği	1500 mm
Kaldırma Yüksekliği	1025 mm
Tabla Ölçüleri	1220x610x60 mm
Toplam Yükseklik	962 mm
Toplam Uzunluk	1375 mm
Maks. Yük. İçin Pedal Sayısı	70
Tekerlek Çapı	150 mm
Ağırlık	172 kg



Sağlam Çelik Yapı



Hidrolik Asansör Sistemi



Pratik Teker Frenleri

ATP ve ATDP serisi Makaslı Platformlar, çelikten üretilmiş sağlam ürün yapısı, pratik arka teker frenleri ile yüksek kalite sağlar.

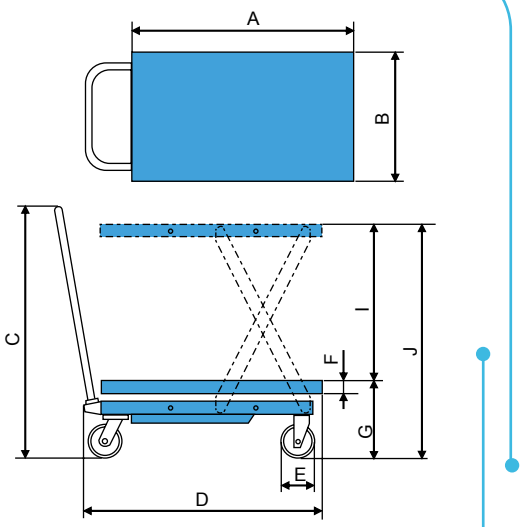

ATP 150, ATP 300, ATP 500 ATP 800, ATP 1500,

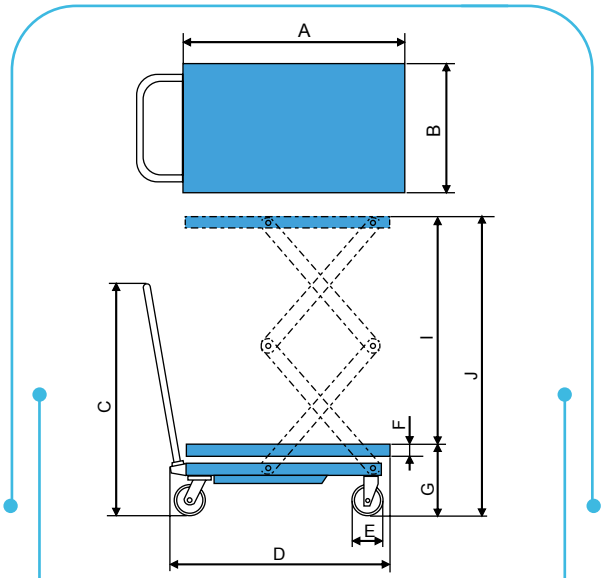

ATDP 350, ATDP 800

MODEL		ATP 150	ATP 300	ATP 500	ATP 800	ATP 1500	ATDP 350	ATDP 800
Ölçüler	A	740 mm	855 mm	855 mm	1000 mm	1220 mm	910 mm	1220 mm
	B	450 mm	500 mm	500 mm	510 mm	610 mm	500 mm	610 mm
	C	935 mm	970 mm	970 mm	996 mm	962 mm	970 mm	962 mm
	D	834 mm	924 mm	924 mm	1150 mm	1379 mm	980 mm	1375 mm
	E	100 mm	127 mm	127 mm	150 mm	150 mm	127 mm	150 mm
	F	35 mm	50 mm	50 mm	55 mm	60 mm	50 mm	60 mm
	G	225 mm	340 mm	340 mm	420 mm	420 mm	350 mm	475 mm
	I	515 mm	560 mm	560 mm	580 mm	580 mm	950 mm	1025 mm
	J	740 mm	900 mm	900 mm	1000 mm	1000 mm	1300 mm	1500 mm

VARİL İSTİF MAKİNESİ

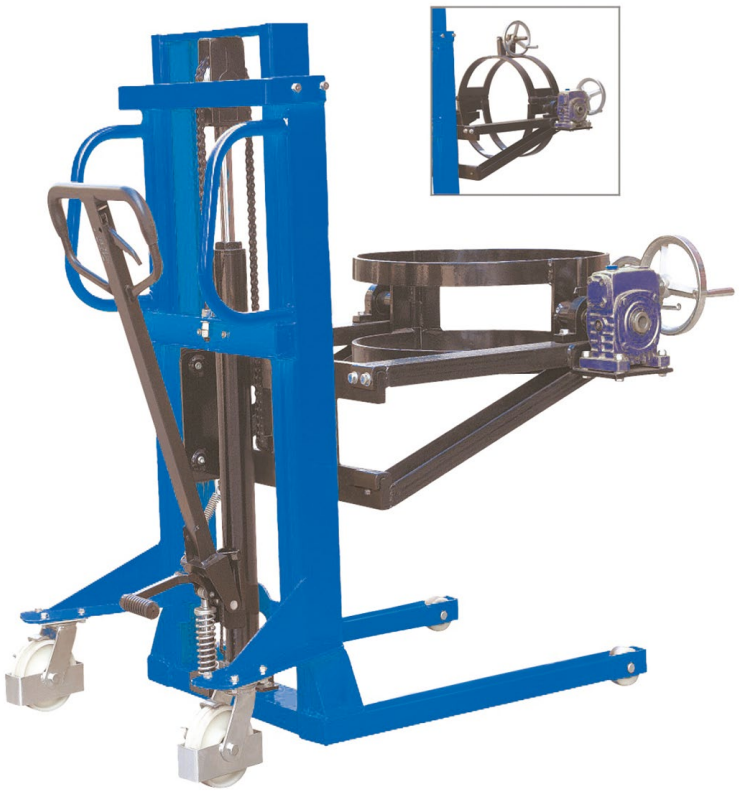

ATVIM

Kaldırma Kapasitesi	350 Kg
Maks. Kaldırma Yüksekliği	1945 mm
Min. Çatal Yüksekliği	385 mm
Çatal Genişliği	750 mm
Makine Yüksekliği	1270 mm
Makine Genişliği	1050 mm
Makine Boyu	1520 mm
Dingil Açıklığı	1115 mm
Dönüş Yarıçapı	1200 mm
Yükleme Merkezi Mesafesi	570 mm
Ağırlık	232 kg



Bakalit Kaplı Kumanda Kolu



Varil Dökme Özelliği



Pratik Ayak Pedalı

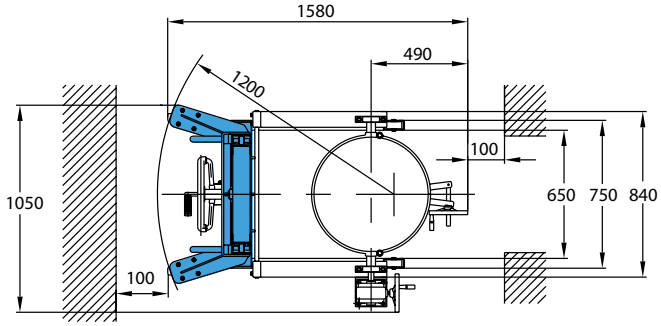

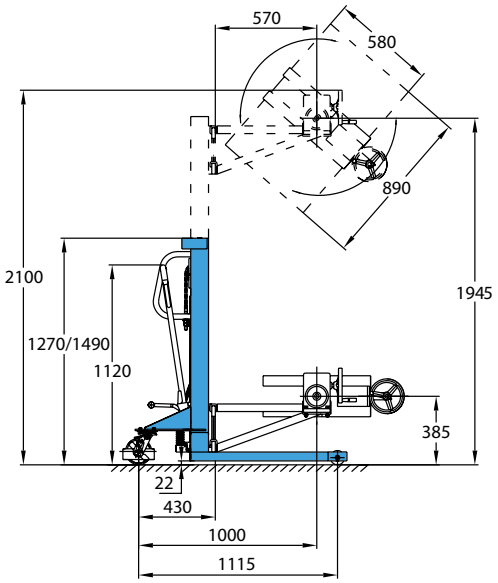

ATVIM

*Tüm ölçüler mm cinsindendir.

MANUEL İSTİF MAKİNELERİ



ATMI 1016

Kaldırma Kapasitesi	1 Ton
Maks. Kaldırma Yüksekliği	1600 mm
Min. Çatal Yüksekliği	90 mm
Çatal Genişliği	300-850 mm
Çatal Uzunluğu	1000 mm
Makine Boyu	1500 mm
Makine Yüksekliği	2100 mm
Min. Makine Yüksekliği	1500 mm
Makine Genişliği	865 mm
Yükleme Merkezi Mesafesi	400 mm
Dönüş Yarıçapı	1250 mm
Ağırlık	255 kg

ATMI 1516

Kaldırma Kapasitesi	1.5 Ton
Maks. Kaldırma Yüksekliği	1600 mm
Min. Çatal Yüksekliği	90 mm
Çatal Genişliği	300-850 mm
Çatal Uzunluğu	1000 mm
Makine Boyu	1500 mm
Makine Yüksekliği	2100 mm
Min. Makine Yüksekliği	1500 mm
Makine Genişliği	865 mm
Yükleme Merkezi Mesafesi	400 mm
Dönüş Yarıçapı	1250 mm
Ağırlık	290 kg



Ayarlanabilir Çatal Genişliği



Ayak Pompası



Pratik Ayak Freni

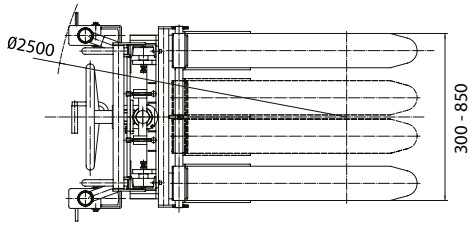

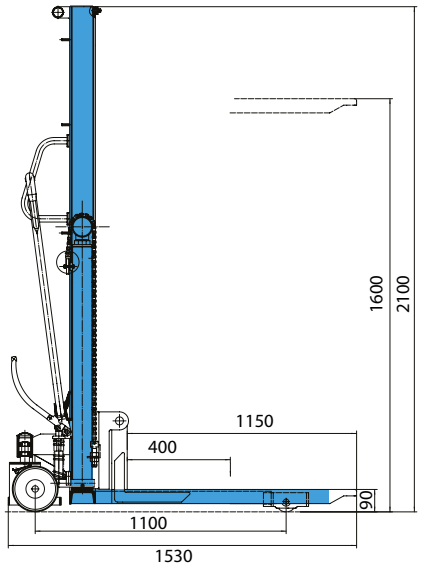

ATMI1016, ATMI1516

*Tüm ölçüler mm cinsindendir.

MANUEL İSTİF MAKİNELERİ



Çift Kademe Asansör

ATMI 1025

Kaldırma Kapasitesi	1 Ton
Maks. Kaldırma Yüksekliği	2500 mm
Min. Çatal Yüksekliği	90 mm
Çatal Genişliği	300-850 mm
Çatal Uzunluğu	1000 mm
Makine Boyu	1500 mm
Makine Yüksekliği	1810 mm
Min. Makine Yüksekliği	1500 mm
Makine Genişliği	865 mm
Yükleme Merkezi Mesafesi	400 mm
Dönüş Yarıçapı	1250 mm
Ağırlık	355 kg

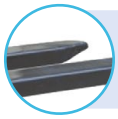

Ayarlanabilir Çatal Genişliği



Ayak Pompası



Pratik Ayak Freni

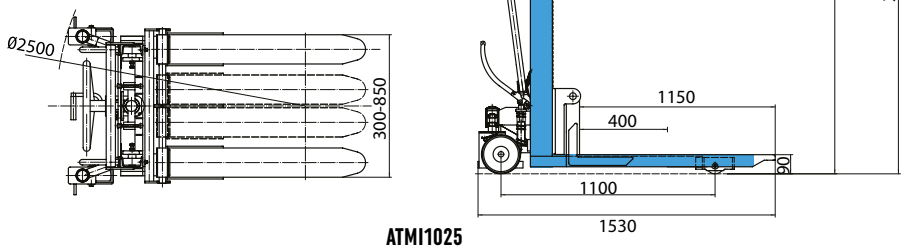

ATMI1025

*Tüm ölçüler mm cinsindendir.


ATLAS PRO
300 KG
ATLAS PRO
Yükünüzü Hafifletir
Maks.Kapasite:300KG